MAZZONI

HIGH PRESSURE CLEANERS

CLEANING 2021

www.e-mazzoni.it

RICERCA COSTANTE DELLE MIGLIORI PRESTAZIONI

Mazzoni esporta i propri prodotti in tutto il mondo. Il nostro obiettivo è la ricerca costante delle migliori prestazioni in tutti i componenti meccanici che produciamo. Vogliamo essere un punto di riferimento di qualità per tutti i clienti supportati e curati dalla nostra azienda.
I grafici a fianco esprimono la nostra soddisfazione per una realtà in crescita, in un mercato sempre più complicato ed esigente.

Fatturato degli ultimi anni
Last years turnover

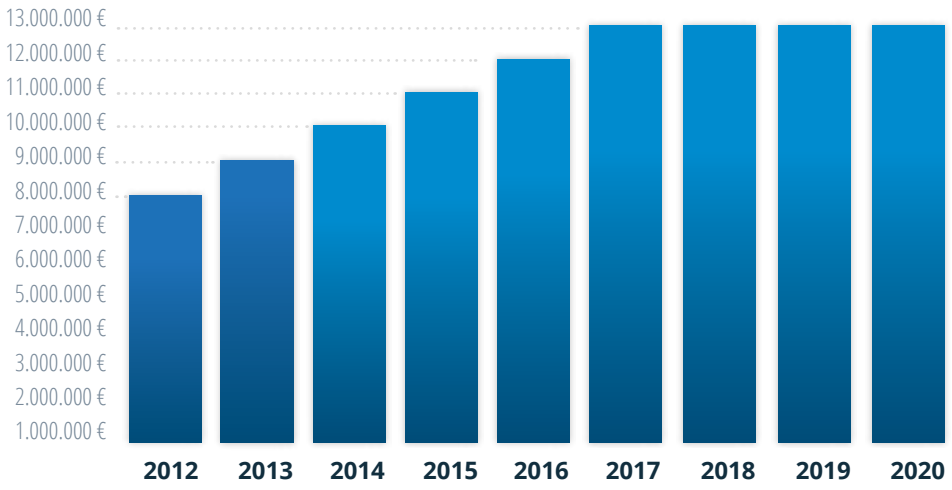

CONSTANT SEARCH OF BEST PERFORMANCES

Mazzoni exports its products worldwide. Our goal is the constant search of the best performances in all the mechanical components we produce. We want to be a landmark as quality by all our customers which are cared and supported by our company.
The graphs alongside express our satisfaction for a growing reality, in an harder and more exigent market.

Mazzoni:
tecnologia italiana dal 1969

Mazzoni fu fondata nel 1969 come piccolo laboratorio artigianale a conduzione famigliare che operava in una struttura con una superficie di soli 250 metri quadri.
Grazie a un profondo impegno da parte dei soci fondatori e alla collaborazione di personale altamente specializzato, la crescita aziendale è andata costantemente aumentando, fino a raggiungere gli importanti risultati visibili oggi.

A Cavriago (in provincia di Reggio Emilia) lo stabilimento Mazzoni occupa una superficie di ben 18.000 mq: è qui che, con un team estremamente qualificato ed attrezzature di alto livello l'azienda produce macchine e componenti per la pulizia industriale.
Questo grazie al know-how che si è creato nel tempo producendo idropulitrici, spazzatrici e lavapavimenti.

Il tutto, mettendo al primo posto il rispetto nei confronti del lavoro, inteso come dovere ma anche come piacere di creare, ed il rispetto nei confronti del cliente, con il quale l'azienda Mazzoni instaura rapporti diretti ed onesti.

Mazzoni offre una gamma completa di macchinari ed accessori per la pulizia industriale.

Mazzoni: Italian technology from 1969

Mazzoni was founded in 1969 as a small, family-managed workshop that operated in a facility with a surface area of only 250 square meters.
Because of the commitment and professionalism of founders and collaboration of highly specialized staff, business growth rose steadily, reaching the excellent results as seen today.

In Cavriago (Province of Reggio Emilia) Mazzoni covers an area of over 18,000 square meters: this is where, with a team highly qualified and high standard equipment, the company produces machines and components for industrial cleaning.
This is thanks to the know-how that has been created over time producing high pressure washers, sweepers and scrubbers.

All this, with primary emphasis on the respect for the work, understood as a duty but also as a pleasure to create, and respect for the customer, with which the company Mazzoni establishes direct and honest relations.

Mazzoni offers a complete range of machines and accessories for industrial cleaning.

MAZZONI S.R.L.

Dal 1996 l'azienda ha ampliato il proprio raggio d'azione, inserendosi a pieno titolo nel mercato della pulizia industriale. Per entrare nel settore, ad alto tasso di competizione e dinamicità, Mazzoni ha inaugurato una stagione di trasformazione e miglioramenti del know-how tecnico aziendale, puntando su **flessibilità**, **innovazione e sviluppo**.

Il risultato di questo sforzo è che oggi Mazzoni S.r.l. è un marchio internazionale che si assesta da anni tra i maggiori produttori mondiali di **macchine e componenti per lavaggio industriale** (pompe, motori e caldaie).

Le idropulitrici, le spazzatrici e le lavasciuga costruite dall'azienda sono destinate a **usi professionali e industriali**.
Solo lavorando con cura su ogni dettaglio si possono assicurare prestazioni ottimali, lunga durata e risposte efficaci alle problematiche della pulizia degli ambienti e delle cose.

MAZZONI S.R.L.

In 1996 the company expanded its operations to include the industrial cleaning market.
*This highly competitive, dynamic sector has required not only improvements in technical skills, but also significant growth in terms of **flexibility, innovation and development**.*

*Mazzoni S.r.l. is a strong player on its market and now one of the world's largest manufacturers of **cleaning machines and components** (pumps, motors and heaters).*

*Pressure washers, sweepers and scrubbers built by the company are aimed to **professional and industrial uses**.*
Only working carefully on every detail you can ensure optimum performances, durability and effectives responses to the cleaning problems.

LO STABILIMENTO / *THE FACTORY - 1000000m²*

A Cavriago in provincia di Reggio Emilia, in un contesto produttivo importante, si trova il nostro stabilimento ad elevato contenuto tecnologico: equipaggiato con macchine a controllo numerico e magazzino di ultima generazione. Questo per garantire un'assistenza veloce in prima persona e rapidità nella consegna.

Cavriago is in Reggio Emilia district, in an important productive context. Our factory is located In Cavriago, province of Reggio Emilia, which is an important productive context. It has an high technological content: equipped with numeric control machines and the last generation warehouse. These help us to guarantee a very fast assistance and delivery time.

LA PRODUZIONE / *THE PRODUCTION*

Mazzoni investe nella ricerca tecnologica e nell'utilizzo di materiali di alta qualità, che possano garantire il massimo in termini di professionalità, efficienza e rispetto per l'ambiente. I materiali utilizzati nello stabilimento di Cavriago, i fumi delle caldaie, le ridotte emissioni sonore e in generale l'intera produzione sono conformi alle normative europee.

Mazzoni invests in technological research and usage of high quality materials, which can guarantee the maximum in terms of professionalism, efficiency and respect for environment. Materials used in the factory of Cavriago, the fumes of the heaters, the low noise emissions and in general the whole production comply with European standards.

IL MAGAZZINO / *THE WAREHOUSE*

Mazzoni pensa al futuro ed investe molto in nuove tecnologie: abbiamo terminato da poco un nuovo magazzino alto 16 mt con sistema TRASLO automatico che contiene circa 5000 posti pallet. Disponiamo anche di diversi magazzini verticali automatici per i ricambi. Tutto questo garantisce precisione e consegna rapida dei nostri prodotti.

Mazzoni thinks about the future and invests heavily in new technologies: we have recently completed a 16 meters height new warehouse with TRASLO automatic system that contains about 5000 pallets. We also have several automatic vertical warehouses for spare parts. This ensures accuracy and quick delivery of our products.

L'UFFICIO TECNICO / *THE TECHNICAL OFFICE*

I tecnici di Mazzoni scelgono solo il meglio per i loro clienti: pistoni in ceramica per le pompe ad alta pressione, giunto standard in tutti i motori elettrici ad alto rendimento, caldaie con spessore della serpentina maggiorata, schede elettriche resinate, valvola by-pass con micro-switch esterno e tanti altri particolari che rendono unico il nostro prodotto.

Technicians inside Mazzoni choose only the best for their clients: ceramic pistons for high pressure pumps, standard Elastic coupling in all high-performance electric motors, heaters with increased coil, resined electric cards, by -pass valve with micro-switch outside and many other details that make our product unique.

POLARIS

LEGENDA / *LEGEND*

TSD - DIRECT STOP
Arresta immediatamente la macchina al rilascio della pistola.
Automatically stops your machine after releasing the trigger.

TST - TOTAL STOP
Arresta automaticamente la macchina circa 25 secondi dopo aver rilasciato la pistola.
Automatically stops your machine about 25 seconds after releasing the trigger.

DSS - DROP STOP SYSTEM
Inibisce il sistema TOTAL STOP in caso di piccola perdite dal circuito idraulico fino al raggiungimento della pressione di 15 bar sull'impianto.
It stops the Total Stop system if you have leackages while the machine is in total stop up to 15 bar plant pressure.

WATER LEAK
Arresta la macchina dopo la sesta ripartenza dovuta a una perdita d'acqua.
Stops the machine after the sixth restarts due to a water leak.

SDL - SECURITY DETERGENT LEVEL
Permette di evitare l'aspirazione dell'aria quando finisce detergente nel serbatoio.
It allows to avoid the air suction from the tank when detergent is finished.

SWL - SECURITY WATER LEVEL
Arresta la macchina in caso di mancanza acqua.
Stops the machine in case of water lack.

SMS - SAFE MANOMETER SYSTEM
Salva il manometro dall'usura.
Safe manometer against usury.

SBS - STAND-BY STOP
Ferma la macchina dopo 60 min. che è in Total Stop.
Stop the machine after it stays 60 min in Total Stop.

FUEL LEVEL
In caso di mancanza di gasolio non fa funzionare la caldaia.
In case of fuel lack the heater doesn't work.

OIL ALERT
Livello basso dell'olio nel motore.
Low oil level inside the motor.

TVL - THERMAL VALVE SYSTEM
Raffredda il circuito scaricando acqua quando la temperatura nella pompa raggiunge i 58 gradi centigradi.
It cools the hydraulic circuit discharging water when the temperature arrives at 58° C.

SPEED MATIC
Riduce automaticamente i giri del motore con la pistola chiusa.
Automatically reduces the engine speed with the gun closed.

K1000

K2000

KB3001

KM300-KM350
KM400

KC3005
KC4005

KX3005
KX4005
KX4055

14 - 15	16 - 17	18 - 19	20 - 21	22 - 23	24 - 25

HOBBY SEMIPROFESSIONAL PROFESSIONAL

IDROPULITRICI A FREDDO
COLD WATER HIGH PRESSURE CLEANERS

KC5000
KC5050-KC6000

K5000-K6000
K7000-K8000
K9000

NEW

KXS

KB4000-KB4025

KS400-KS450
KS500-KS600

KSF400-KSF500
KSF600

26 - 27	28 - 29	30 - 31	32 - 33	34 - 35	36 - 37

HEAVY DUTY

HOBBY

ELETTRICO / ELECTRIC

K 1000

ACCESSORI STANDARD
STANDARD ACCESSORIES

Tubo alta pressione con pistola automatica.
High pressure hose with automatic gun

Tubo alta pressione da 6 metri
6 meters high pressure hose

Dimensioni tubo / *Hose dimensions*

R1 1/4

CARATTERISTICHE
FEATURES

TSD
DIRECT STOP

IMBALLAGGIO / *PACKAGING*

34x34x70 cm

19.5 kg

CARATTERISTICHE / *FEATURES*

Codice *Code*	Modello *Model*	Portata *Flow Rate* **lt/min**	Pressione / Pressure **Bar**	Pressione / Pressure **Psi**	Giri / Rounds **rpm**	Potenza / Power **HP**	Potenza / Power **kW**	Tensione *Voltage* **Volts**	Frequenza *Frequency* **Hertz**	Fase *Phase*
3.023.14.116	**K1000**	7	120	1.740	2800	1.6	1.2	230 V	50	1

Disponibile anche a 60Hz / *Available at 60Hz*

Mazzoni S.r.l. - Via Prati Vecchi 5 - 42025 Cavriago (RE) - Italy | www.e-mazzoni.it | info@e-mazzoni.it

HOBBY

ELETTRICO / ELECTRIC

K 1000

MOTORE / *ENGINE*

COLD

HOT

Motore elettrico MAZZONI senza manutenzione asincrono monofase serie MEC, con termiche sugli avvolgimenti.
MAZZONI MEC series maintenance-free electric induction motor with thermic protection on the windings

Pompa assiale con testata in lega di alluminio anodizzato.
Three-piston axial pump with anodized aluminium head.

DETTAGLI / *DETAILS*

Serbatoio detergente da 4 litri incorporato nel telaio
Chassis with 4 lt. built-in detergent tank

CARATTERISTICHE TECNICHE / *TECHNICAL FEATURES*

1	Valvola by-pass automatica	*Automatic by-pass valve*
2	Testata pompa in alluminio	*Anodized aluminium head*
3	Serbatoio detergente da 4 litri incorporato nel telaio	*Chassis with 4 litres built-in detergent tank*
✔	Aspirazione detergente in bassa pressione	*Detergent sucktion in low pressure*

ACCESSORI OPZIONALI / *OPTIONAL ACCESSORIES*

3.020.02.008
Ugello rotativo / *Turbo nozzle*

3.032.04.007
Filtro anticalcare / *Antiscale filter*

3.012.12.001
Innesto rapido / *Quick connection*

1.031.12.008
Ugello ad alta pressione / *High pressure nozzle*

SEMIPROFESSIONAL

ELETTRICO / ELECTRIC

K 2000

ACCESSORI STANDARD
STANDARD ACCESSORIES

Lancia con pistola automatica da 920 mm.
920 mm. lance with automatic trigger gun

8 Tubo alta pressione da 8 metri
8 meters high pressure hose

Dimensioni tubo / *Hose dimensions*

R1 1/4

CARATTERISTICHE
FEATURES

TSD
DIRECT STOP

IMBALLAGGIO / *PACKAGING*

54x45x57 cm

33 kg

CARATTERISTICHE / *FEATURES*

Codice *Code*	Modello *Model*	Portata *Flow Rate* **lt/min**	Pressione / Pressure **Bar**	Pressione / Pressure **Psi**	Giri / Rounds **rpm**	Potenza / Power **HP**	Potenza / Power **kW**	Tensione *Voltage* **Volts**	Frequenza *Frequency* **Hertz**	Fase *Phase*
3.023.14.069	**K2000**	10	140	2031	2800	3	2.2	230 V	50	1

Disponibile anche a 60Hz / *Available at 60Hz*

Mazzoni S.r.l. - Via Prati Vecchi 5 - 42025 Cavriago (RE) - Italy | www.e-mazzoni.it | info@e-mazzoni.it

SEMIPROFESSIONAL | ELETTRICO / ELECTRIC

K 2000

MOTORE / *ENGINE*

Motore elettrico MAZZONI senza manutenzione asincrono monofase serie MEC, con termiche sugli avvolgimenti.
MAZZONI MEC series maintenance-free electric induction motor with thermic protection on the windings

POMPA / *PUMP*

Pompa assiale semi professionale con testata in ottone e tre pistoni in acciaio con riporto ceramico.
Semi-professional axial pump with brass head and three pistons ceramic coated.

CARATTERISTICHE TECNICHE / *TECHNICAL FEATURES*

1	Pompa con testata in ottone	*Brass pump head*
2	Interruttore On - Off	*On - Off*
3	Serbatoio detergente da 4 litri incorporato nel telaio	*Chassis with 4 litres built-in detergent tank*
✔	Aspirazione detergente in bassa pressione	*Detergent sucktion in low pressure*

DETTAGLI / *DETAILS*

Manico lungo */ Long handle*

ACCESSORI OPZIONALI / *OPTIONAL ACCESSORIES*

3.020.22.030
Ugello rotativo */ Turbo nozzle*

3.032.04.007
Filtro anticalcare */ Antiscale filter*

3.020.22.038
Kit sabbiatura */ Sandblasting Kit*

2.071.04.002
Avvolgitubo */ Hose reel*

9.035.04.003
Manico in ferro (richiesto per avvolgitubo)
Iron handle (requested for hose reel)

K2000 accessoriata con avvolgitubo
K2000 with hose reel mounted

PROFESSIONAL

BENZINA / GASOLINE

KB 3001

ACCESSORI STANDARD
STANDARD ACCESSORIES

920mm

Lancia con pistola automatica da 920 mm.
920 mm. lance with automatic trigger gun

Tubo alta pressione da 8 metri
8 meters high pressure hose

Dimensioni tubo / *Hose dimensions*

R1 1/4

CARATTERISTICHE
FEATURES

TVS
THERMAL VALVE SYSTEM

Riduttore di giri - 1450 rpm
Gearbox - 1450 rpm

IMBALLAGGIO / *PACKAGING*

75x60x77 cm

50 kg

CARATTERISTICHE / *FEATURES*

Codice *Code*	Modello *Model*	Portata *Flow Rate* **lt/min**	Pressione / *Pressure* **Bar**	Pressione / *Pressure* **Psi**	Pompa / *Pump* **rpm**	Motore / *Motor* **rpm**	Potenza / *Power* **HP**	Potenza / *Power* **kW**	Frequenza *Frequency* **Hertz**	Motore **Motor**	Entrata **Inlet °C Max**
3.023.34.306	**KB3001**	12	160	2321	1550	3600	5.5	4	50	**Zanetti**	45°
3.023.34.016	**KB3001**	12	160	2321	1550	3600	5.5	4	50	**Honda**	45°

Disponibile anche a 60Hz / *Available at 60Hz*

Mazzoni S.r.l. - Via Prati Vecchi 5 - 42025 Cavriago (RE) - Italy | www.e-mazzoni.it | info@e-mazzoni.it

PROFESSIONAL

BENZINA / GASOLINE

KB 3001

MOTORE / *ENGINE*

Honda

Zanetti

Motore a benzina monocilindrico raffreddato ad aria con avviamento a strappo.
Air-cooled gasoline engine with rope start.

POMPA / *PUMP*

1450 RPM

KB3001
Pompa professionale Mazzoni serie PM
Mazzoni's professional pump PM series

COLD

HOT

CARATTERISTICHE TECNICHE / *TECHNICAL FEATURES*

1	Telaio in acciaio verniciato	*Painted steel frame*
2	Tanica detergente da 5 litri	*5 litres detergent tank*
3	Telaio robusto e leggero	*Strong and light chassis*
✔	Aspirazione detergente in bassa pressione	*Detergent sucktion in low pressure*

ACCESSORI OPZIONALI / *OPTIONAL ACCESSORIES*

3.020.22.008
Ugello rotativo
Turbo nozzle

3.020.22.038
Kit sabbiatura
Sandblasting Kit

2.071.04.002
Avvolgitubo
Hose reel

9.035.04.003
Manico in acciaio con avvolgitubo
Steel handle with hose reel

PROFESSIONAL

ELETTRICO / ELECTRIC

KM 300 - 350 - 400

IMBALLAGGIO / *PACKAGING*

60x80x55 cm

55 kg

Le dimensioni ridotte permettono di abbattere i costi di spedizione.
Small sizes allow to reduce the cost of shipping.

SPEDIZIONE / *DELIVERY*

1 pallet contiene 16 pezzi
16 pieces each pallet
Dimensioni/Dimensions:
120 x 80 x 180 cm

CARATTERISTICHE *FEATURES*

TST
TOTAL STOP

CARATTERISTICHE / *FEATURES*

Codice *Code*	Modello *Model*	Portata *Flow Rate* **lt/min**	Pressione / *Pressure* **Bar**	Pressione / *Pressure* **Psi**	Pompa / *Pump* **rpm**	Potenza / *Power* **HP**	Potenza / *Power* **kW**	Tensione *Voltage* **Volts**	Frequenza *Frequency* **Hertz**	Fase *Phase*
3.023.14.360	**KM300**	10	150	2175	1450	3	2.2	230 V	50	1
3.023.14.362	**KM350**	13	160	2321	1450	5.5	4	400 V	50	3
3.023.14.338	**KM400**	15	200	2901	1450	7.5	5.5	400 V	50	3

Disponibile anche a 60Hz / *Available at 60Hz*

Mazzoni S.r.l. - Via Prati Vecchi 5 - 42025 Cavriago (RE) - Italy | www.e-mazzoni.it | info@e-mazzoni.it

PROFESSIONAL | ELETTRICO / ELECTRIC

KM 300 - 350 - 400

MOTORE / *ENGINE*

Motore elettrico MAZZONI senza manutenzione asincrono monofase serie MEC, con termiche sugli avvolgimenti.
MAZZONI MEC series maintenance-free electric induction motor with thermic protection on the windings

Giunto elastico
Elastic coupling

POMPA / *PUMP*

Pompa professionale in linea (a bielle) con testata in ottone e tre pistoni in ceramica.
In line professional pump (with connecting rods), brass head, and three ceramic pistons.

CARATTERISTICHE TECNICHE / *TECHNICAL FEATURES*

1	Telaio in acciaio verniciato	*Painted steel frame*
2	Valvola bypass Mazzoni	*Mazzoni bypass valve*
3	Interruttore On - Off	*On-Off*
✔	Contaore interno	*Internal hour meter*

DETTAGLI / *DETAILS*

Manometro / *Pressure Gauge*

ACCESSORI OPZIONALI / *OPTIONAL ACCESSORIES* ● 300 ● 350 ● 400

3.020.22.038 ● ● - 3.020.22.024 ●
Kit sabbiatura
Sandblasting Kit

3.020.22.030 ●
3.020.22.033 ● - 3.020.22.032 ●
Ugello rotante
Turbo Nozzle

3.061.04.002 ● ● ●
Lettore ore
Hours reader

3.045.04.010 ● ● - 3.045.04.011 ●
Lancia con pistola automatica da 920 mm.
920 mm. lance with automatic trigger gun

PROFESSIONAL | ELETTRICO / ELECTRIC

KC 3005 - 4005

ACCESSORI STANDARD
STANDARD ACCESSORIES

Lancia con pistola automatica da 920 mm.
920 mm. lance with automatic trigger gun

Tubo alta pressione da 10 metri
10 meters high pressure hose

Dimensioni tubo / *Hose dimensions*

R1 5/16	R2 5/16
3005	4005

CARATTERISTICHE
FEATURES

TSD
TOTAL STOP

SMS
SAFE MANOMETER SYSTEM

IMBALLAGGIO / *PACKAGING*

75x60x77 cm

73 kg

CARATTERISTICHE / *FEATURES*

Codice *Code*	Modello *Model*	Portata *Flow Rate* **lt/min**	Pressione / *Pressure* **Bar**	Pressione / *Pressure* **Psi**	Pompa / *Pump* **rpm**	Potenza / *Power* **HP**	Potenza / *Power* **kW**	Tensione *Voltage* **Volts**	Frequenza *Frequency* **Hertz**	Fase *Phase*
3.023.14.354	**KC3005**	10	150	2175	1450	3	2.2	230 V	50	1
3.023.14.342	**KC4005**	15	200	2901	1450	7.5	5.5	400 V	50	3

Disponibile anche a 60Hz / *Available at 60Hz*

Mazzoni S.r.l. - Via Prati Vecchi 5 - 42025 Cavriago (RE) - Italy | www.e-mazzoni.it | info@e-mazzoni.it

PROFESSIONAL | ELETTRICO / ELECTRIC

KC 3005 - 4005

MOTORE / *ENGINE*

Motore elettrico MAZZONI senza manutenzione asincrono monofase serie MEC, con termiche sugli avvolgimenti.
MAZZONI MEC series maintenance-free electric induction motor with thermic protection on the windings

Giunto elastico
Elastic coupling

POMPA / *PUMP*

Pompa professionale in linea (a bielle) con testata in ottone e tre pistoni in ceramica.
In line professional pump (with connecting rods), brass head, and three ceramic pistons.

CARATTERISTICHE TECNICHE / *TECHNICAL FEATURES*

1	Telaio in acciaio verniciato	*Painted steel frame*
2	Valvola bypass Mazzoni	*Mazzoni bypass valve*
3	Interruttore On-Off	*On-Off*
✔	Contaore interno	*Internal hour meter*
✔	Aspirazione detergente in bassa pressione	*Detergent sucktion in low pressure*

DETTAGLI / *DETAILS*

Ruota anteriore girevole
Third pivoting wheel

ACCESSORI OPZIONALI / *OPTIONAL ACCESSORIES* ● 3005 ● 4005

3.020.22.030 ● **- 3.020.22.032** ●
Ugello rotativo / *Turbo nozzle*

3.061.04.002 ● ●
Lettore ore / *Hours reader*

3.020.22.038 ● **- 3.020.22.024** ●
Kit sabbiatura / *Sandblasting Kit*

2.071.04.006 ● ●
Avvolgitubo / *Hose reel*

9.035.04.003 ● ●
Manico in ferro (richiesto per avvolgitubo)
Iron handle (requested for hose reel)

PROFESSIONAL | ELETTRICO / ELECTRIC

KX 3005 - 4005 - 4055

ACCESSORI STANDARD
STANDARD ACCESSORIES

920mm

Lancia con pistola automatica da 920 mm.
920 mm. lance with automatic trigger gun

10 Tubo alta pressione da 10 metri
10 meters high pressure hose

Dimensioni tubo / *Hose dimensions*

R1 5/16	R2 5/16
3005	4005 - 4055

CARATTERISTICHE
FEATURES

TSD
TOTAL STOP

SMS
SAFE MANOMETER SYSTEM

IMBALLAGGIO / *PACKAGING*

75x60x77 cm

73 kg

CARATTERISTICHE / *FEATURES*

Codice *Code*	Modello *Model*	Portata *Flow Rate* **lt/min**	Pressione / *Pressure* **Bar**	Pressione / *Pressure* **Psi**	Pompa / *Pump* **rpm**	Potenza / *Power* **HP**	Potenza / *Power* **kW**	Tensione *Voltage* **Volts**	Frequenza *Frequency* **Hertz**	Fase *Phase*
3.023.14.355	**KX3005**	10	150	2175	1450	3	2.2	230 V	50	1
3.023.14.343	**KX4005**	15	200	2901	1450	7.5	5.5	400 V	50	3
3.023.14.366	**KX4055**	21	150	2175	1450	7.5	5.5	400 V	50	3

Disponibile anche a 60Hz / *Available at 60Hz*

Mazzoni S.r.l. - Via Prati Vecchi 5 - 42025 Cavriago (RE) - Italy | www.e-mazzoni.it | info@e-mazzoni.it

PROFESSIONAL | ELETTRICO / ELECTRIC

KX 3005 - 4005 - 4055

MOTORE / *ENGINE*

Motore elettrico MAZZONI senza manutenzione asincrono monofase serie MEC, con termiche sugli avvolgimenti.
MAZZONI MEC series maintenance-free electric induction motor with thermic protection on the windings

Giunto elastico
Elastic coupling

POMPA / *PUMP*

Pompa professionale in linea (a bielle) con testata in ottone e tre pistoni in ceramica.
In line professional pump (with connecting rods), brass head, and three ceramic pistons.

CARATTERISTICHE TECNICHE / *TECHNICAL FEATURES*

1	Telaio in acciaio INOX	*Stainless steel frame*
2	Valvola bypass Mazzoni	*Mazzoni bypass valve*
3	Interruttore On-Off	*On-Off*
4	Tanica detergente da 5 l	*5 l detergent tank*
✔	Contaore interno	*Internal hour meter*
✔	Aspirazione detergente in bassa pressione	*Detergent sucktion in low pressure*

DETTAGLI / *DETAILS*

Ruota anteriore girevole
Third pivoting wheel

ACCESSORI OPZIONALI / *OPTIONAL ACCESSORIES* ● 3005 ● 4005 ● 4055

3.020.22.030 ●
3.020.22.030 ● - 3.020.22.056 ●
Ugello rotativo / *Turbo nozzle*

3.061.04.002 ● ● ●
Lettore ore / *Hours reader*

3.020.22.038 ● - 3.020.22.024 ●
Kit sabbiatura / *Sandblasting Kit*

2.071.04.019 ● ● ●
Avvolgitubo / *Hose reel*

KX con avvolgitubo e pistola
KX with gun and hose reel

HEAVY DUTY

ELETTRICO / ELECTRIC

KC 5000 - 5050 - 6000

ACCESSORI STANDARD
STANDARD ACCESSORIES

920mm

Lancia con pistola automatica da 920 mm.
920 mm. lance with automatic trigger gun

10 Tubo alta pressione da 10 metri
10 meters high pressure hose

Dimensioni tubo / *Hose dimensions*

R2 3/8

5000 - 5050 - 6000

CARATTERISTICHE
FEATURES

SBS
STAND-BY STOP

TST
TOTAL STOP

TVS
THERMAL VALVE SYSTEM

IMBALLAGGIO / *PACKAGING*

120x70x105 cm

138 kg

CARATTERISTICHE / *FEATURES*

Codice **Code**	Modello **Model**	Portata *Flow Rate* **lt/min**	Pressione / *Pressure* **Bar**	Pressione / *Pressure* **Psi**	Pompa / *Pump* **rpm**	Potenza / *Power* **HP**	Potenza / *Power* **kW**	Tensione *Voltage* **Volts**	Frequenza *Frequency* **Hertz**	Fase *Phase*
3.023.14.361	**KC5000**	21	200	2901	1450	10	7.5	400 V	50	3
3.023.14.392	**KC5050**	25	200	2901	1450	15	11	400 V	50	3
3.023.14.391	**KC6000**	30	200	2901	1450	15	11	400 V	50	3

Disponibile anche a 60Hz / *Available at 60Hz*

Mazzoni S.r.l. - Via Prati Vecchi 5 - 42025 Cavriago (RE) - Italy | www.e-mazzoni.it | info@e-mazzoni.it

HEAVY DUTY | ELETTRICO / ELECTRIC

KC 5000 - 5050 - 6000

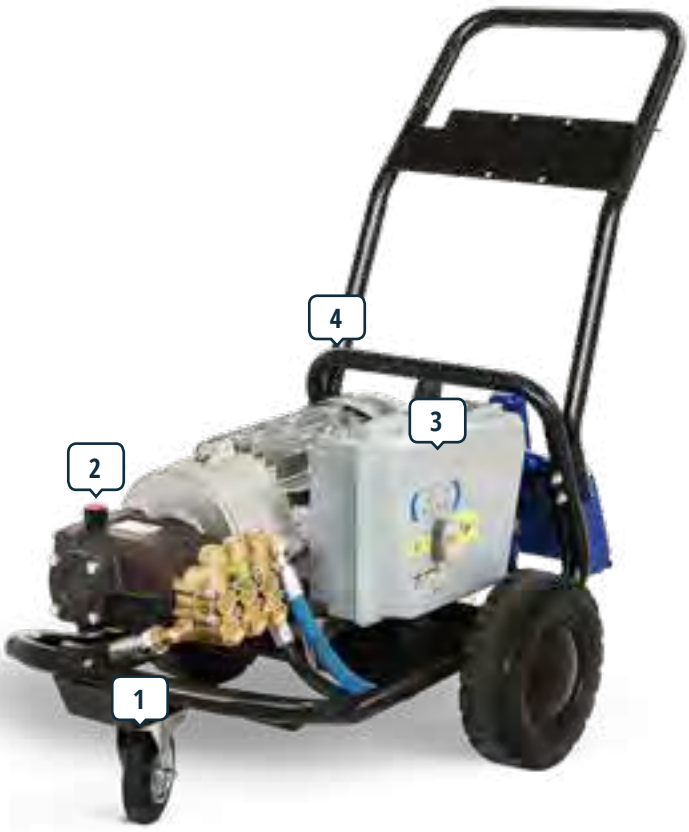

MOTORE / *ENGINE*

Motore elettrico MAZZONI senza manutenzione asincrono monofase serie MEC, con termiche sugli avvolgimenti.
MAZZONI MEC series maintenance-free electric induction motor with thermic protection on the windings

Giunto elastico
Elastic coupling

POMPA / *PUMP*

Pompa professionale in linea (a bielle) con testata in ottone e tre pistoni in ceramica.
In line professional pump (with connecting rods), brass head, and three ceramic pistons.

CARATTERISTICHE TECNICHE / *TECHNICAL FEATURES*

1	Ruota anteriore girevole con freno di stazionamento	*Front pivoting wheel with parking brake*
2	Pompa professionale Mazzoni	*Mazzoni professional pump*
3	Quadro elettrico e interruttore on - off	*Switchboard*
4	Talaio in acciaio verniciato	*Painted steel frame*
5	Valvola bypass Mazzoni	*Mazzoni bypass valve*
✔	Valvola di sicurezza Mazzoni	*Mazzoni safety valve*
✔	Contaore interno	*Internal hour meter*

DETTAGLI / *DETAILS*

Valvola bypass e manometro
Bypass valve and pressure gauge

ACCESSORI OPZIONALI / *OPTIONAL ACCESSORIES* ● 5000 ● 5050 ● 6000

3.020.22.055/62 ●
3.020.22.053 ● **- 3.020.22.060** ●
Ugello rotativo / *Turbo nozzle*

3.061.04.002 ● ● ●
Lettore ore / *Hours reader*

1.033.04.005 ● ● ●
Tanica detergente / *Detergent tank*

3.020.22.022 ● **- 3.020.22.023** ●
3.020.22.066 ●
Kit sabbiatura / *Sandblasting Kit*

2.071.04.008 > 10/20 mt ● ● ●
2.071.04.017 > 30/40 mt ● ● ●
Avvolgitubo / *Hose reel*

3.016.14.005 ● ● ●
Kit erogazione esterna detergente
External detergent kit

KC5000 con avvolgitubo e pistola
KC5000 with hose reel and gun

HEAVY DUTY | ELETTRICO / ELECTRIC

K 5000 - 6000 - FX6000 - 7000 - 8000 - 9000

Opzionale per / *Optional for:*
FX6000 / K7000 / K8000 / K9000

ACCESSORI STANDARD
STANDARD ACCESSORIES

920mm

Lancia con pistola automatica da 920 mm.
920 mm. lance with automatic trigger gun

10 Tubo alta pressione da 10 metri
10 meters high pressure hose

Dimensioni tubo / *Hose dimensions*

R2 3/8

5000 - 6000 - 7000 - 8000 - 9000

CARATTERISTICHE
FEATURES

SBS
STAND-BY STOP

TST
TOTAL STOP

WATER LEACK

TVS
THERMAL VALVE SYSTEM

IMBALLAGGIO / *PACKAGING*

120x70x105 cm

125 kg

CARATTERISTICHE / *FEATURES*

Codice *Code*	Modello *Model*	Portata *Flow Rate* lt/min	Pressione / *Pressure* Bar	Pressione / *Pressure* Psi	Pompa / *Pump* rpm	Potenza / *Power* HP	Potenza / *Power* kW	Tensione *Voltage* Volts	Frequenza *Frequency* Hertz	Fase *Phase*
3.023.14.393	**K5000**	21	200	2901	1450	10	7.5	400 V	50	3
3.023.14.386	**K6000**	30	200	2901	1450	15	11	400 V	50	3
3.023.14.443	**FX6000**	30	200	2901	1450	15	11	400 V	50	3
3.023.14.387	**K7000** ●	40	150	2175	1450	15	11	400 V	50	3
3.023.14.388	**K8000** ●	14	400	5801	1450	15	11	400 V	50	3
3.023.14.389	**K9000** ●	18	300	4351	1450	15	11	400 V	50	3

● Solo su richiesta (kit detergente opzionale) / *Only on demand (optional detergent kit)*

Disponibile anche a 60Hz / *Available at 60Hz*

Mazzoni S.r.l. - Via Prati Vecchi 5 - 42025 Cavriago (RE) - Italy | www.e-mazzoni.it | info@e-mazzoni.it

HEAVY DUTY | ELETTRICO / ELECTRIC

K 5000 - 6000 - FX6000 - 7000 - 8000 - 9000

MOTORE / *ENGINE*

Motore elettrico MAZZONI senza manutenzione asincrono monofase serie MEC, con termiche sugli avvolgimenti.
MAZZONI MEC series maintenance-free electric induction motor with thermic protection on the windings

Giunto elastico
Elastic coupling

POMPA / *PUMP*

Pompa professionale in linea (a bielle) con testata in ottone e tre pistoni in ceramica.
In line professional pump (with connecting rods), brass head, and three ceramic pistons.

CARATTERISTICHE TECNICHE / *TECHNICAL FEATURES*

1	Tanica detergente da 5 litri *	*5 liters detergent tank **
2	Valvola by-pass regolabile	*Adjustable by-pass valve*
3	Valvola di sicurezza	*Safety valve*
4	Quadro elettrico ed interruttore on-off	*Switchboard*
5	Telaio in acciaio verniciato	*Painted steel frame*
6	Freno di stazionamento	*Parking brake*
✔	Contaore interno	*Internal hour meter*

DETTAGLI / *DETAILS*

Freno di stazionamento
Parking brake

ACCESSORI OPZIONALI / *OPTIONAL ACCESSORIES* ● 5000 ● 6000 ● FX6000

3.020.22.055/62 ●
3.020.22.060 ● ●
Ugello rotativo / *Turbo nozzle*

3.061.04.002 ● ● ●
Lettore ore / *Hours reader*

3.020.22.022 ● - **3.020.22.066** ● ●
Kit sabbiatura / *Sandblasting Kit*

2.071.04.008 > 10/20 mt ● ● ●
2.071.04.017 > 30/40 mt ● ● ●
Avvolgitubo / *Hose reel*

Accessoriata
Full Accessories

HEAVY DUTY | ELETTRICO / ELECTRIC

KXS

Riduttore di giri - 1450 rpm - SOLO KXSB15/500
Gearbox - 1450 rpm - ONLY KXSB15/500

ACCESSORI STANDARD
STANDARD ACCESSORIES

920mm

Lancia con pistola automatica da 920 mm.
920 mm. lance with automatic trigger gun

10 Tubo alta pressione da 10 metri
10 meters high pressure hose

Dimensioni tubo / *Hose dimensions*

R2 3/8

Abbinamenti motore/pompa
Engine/pump pairings

	GM	XM
MEC160	✖	
MEC180		✖
Benzina *Gasoline*		✖

CARATTERISTICHE
FEATURES

IMBALLAGGIO / *PACKAGING*

120x80x113 cm

250 kg

CARATTERISTICHE / *FEATURES*

	Codice *Code*	Modello *Model*	Portata *Flow Rate* lt/min	Pressione / *Pressure* Bar	Pressione / *Pressure* Psi	Pompa / *Pump* rpm	Potenza / *Power* HP	Potenza / *Power* kW	Tensione *Voltage* Volts	Frequenza *Frequency* Hertz	Fase *Phase*
	3.023.34.201	**KXSB15/500**	15	500	7252	1450	25	18.6	Benzina / Gasoline		
	3.023.34.302	**KXSB43/170**	43	170	2465	1459	25	18.6	Benzina / Gasoline		
	3.023.14.452	**KXS15/500**	15	500	7252	1450	20	15	400	50	3
	3.023.14.446	**KXS21/500**	21	500	7252	1450	30	22	400	50	3
	3.023.14.437	**KXS43/190**	43	190	2756	1450	20	15	400	50	3

Mazzoni S.r.l. - Via Prati Vecchi 5 - 42025 Cavriago (RE) - Italy | www.e-mazzoni.it | info@e-mazzoni.it

HEAVY DUTY | ELETTRICO / ELECTRIC

KXS

MOTORE / *ENGINE*

Motore elettrico MAZZONI senza manutenzione asincrono monofase serie MEC, con termiche sugli avvolgimenti.
MAZZONI MEC series maintenance-free electric induction motor with thermic protection on the windings

Giunto elastico
Elastic coupling

Campana
Bell housing

POMPA / *PUMP*

Pompa professionale in linea (a bielle) con testata in ottone e tre pistoni in ceramica.
In line professional pump (with connecting rods), brass head, and three ceramic pistons.

XM

GM

COLD

HOT

CARATTERISTICHE TECNICHE / *TECHNICAL FEATURES*

1	Valvola di sicurezza	*Safety valve*
2	Valvola by-pass regolabile	*Adjustable by-pass valve*
3	Quadro elettrico ed interruttore on-off	*Switchboard*
4	Telaio in acciaio verniciato	*Painted steel frame*
5	Freno di stazionamento	*Parking brake*
✔	Contaore interno	*Internal hour meter*
!	Avviamento elettrico - **solo KXSB**	*Electric start* - **only KXSB**
!	Serbatoio da 13lt - **solo KXSB**	*12lt Fuel tank* - **only KXSB**

ACCESSORI OPZIONALI / *OPTIONAL ACCESSORIES*

● KXSB15/500 ● KXS15/500 ● KXS 21/500

1.033.04.005
Tanica detergente / *Detergent tank*

3.005.02.053 + 1.086.08.002 ● ●
3.005.02.047 + 1.019.04.004 ●
Testina rotojet / *Rotojet nozzle*

3.020.22.066
Kit sabbiatura / *Sandblasting Kit*

3.061.04.002
Lettore ore / *Hours reader*

DETTAGLI / *DETAILS*

Filtro dell'acqua
Water filter

HEAVY DUTY

BENZINA / GASOLINE

KB 4025

ACCESSORI STANDARD
STANDARD ACCESSORIES

920mm

Lancia con pistola automatica da 920 mm.
920 mm. lance with automatic trigger gun

10 Tubo alta pressione da 10 metri
10 meters high pressure hose

Dimensioni tubo / *Hose dimensions*

R1 3/8

4025

CARATTERISTICHE
FEATURES

TVS
THERMAL VALVE SYSTEM

SPEED MATIC

OIL ALERT

IMBALLAGGIO / *PACKAGING*

120x75x105 cm

115 kg

CARATTERISTICHE / *FEATURES*

Codice *Code*	Modello *Model*	Portata *Flow Rate* **lt/min**	Pressione / *Pressure* **Bar**	Pressione / *Pressure* **Psi**	Pompa / *Pump* **rpm**	Potenza / *Power* **HP**	Potenza / *Power* **kW**	Frequenza *Frequency* **Hertz**	Alimentazione *Supply*	Motore *Engine*
3.023.34.004	**KB4025**	18	280	4061	1450	15	11	50	Benzina *Gasoline*	**Zanetti**

Mazzoni S.r.l. - Via Prati Vecchi 5 - 42025 Cavriago (RE) - Italy | www.e-mazzoni.it | info@e-mazzoni.it

HEAVY DUTY

BENZINA / GASOLINE

KB 4025

MOTORE / *ENGINE*

ZANETTI

Motore a benzina monocilindrico raffreddato ad aria.
Avviamento elettrico
Air-cooled gasoline engine.
Electric start

POMPA / *PUMP*

Pompa professionale in linea (a bielle) con testata in ottone e tre pistoni in ceramica.
In line professional pump (with connecting rods), brass head, and three ceramic pistons.

COLD

HOT

CARATTERISTICHE TECNICHE / *TECHNICAL FEATURES*

1	Tanica detergente da 5 litri	*5 liters detergent tank*
2	Filtro anticalcare	*Antiscale filter*
3	Ganci di sollevamento	*Lifting hooks*
4	Telaio in acciaio verniciato	*Painted steel frame*
5	Freno di stazionamento	*Parking brake*
✔	Valvola di sicurezza e by-pass regolabile	*Safety valve and adjustable by-pass valve*
✔	Aspirazione detergente in bassa pressione	*Detergent sucktion in low pressure*
✔	Riduttore di giri	*Gearbox*
✔	Acceleratore pneumatico	*Pneumatic accelerator*
⚠	Avviamento elettrico	*Electric start*

ACCESSORI OPZIONALI / *OPTIONAL ACCESSORIES*

3.020.22.024
Kit sabbiatura
Sandblasting Kit

3.020.22.030
Ugello rotativo
Turbo nozzle

2.071.04.008 > 10/20 mt
2.071.04.017 > 30/40 mt
Avvolgitubo / *Hose reel*

KB con avvolgitubo e pistola
KB with gun and hose reel

HEAVY DUTY

ELETTRICO / ELECTRIC

KS 400 - 450 - 500 - 600

DETTAGLI / *DETAILS*

Manometro e testata della pompa professionale
Pressure gauge and pump's brass head

CARATTERISTICHE *FEATURES*

TST
TOTAL STOP

SMS
SAFE MANOMETER SYSTEM

IMBALLAGGIO / *PACKAGING*

75x60x77 cm

70 kg

CARATTERISTICHE / *FEATURES*

Codice *Code*	Modello *Model*	Portata *Flow Rate* **lt/min**	Pressione / *Pressure* **Bar**	Pressione / *Pressure* **Psi**	Pompa / *Pump* **rpm**	Potenza / *Power* **HP**	Potenza / *Power* **kW**	Tensione *Voltage* **Volts**	Frequenza *Frequency* **Hertz**	Fase *Phase*
3.023.14.348	**KS400**	15	200	2901	1450	7.5	5.5	400 V	50	3
3.023.14.349	**KS450**	21	150	2175	1450	7.5	5.5	400 V	50	3
3.023.14.350	**KS500**	21	200	2901	1450	10	7.5	400 V	50	3
3.023.14.403	**KS600**	30	200	2901	1450	15	11	400 V	50	3

Disponibile anche a 60Hz / *Available at 60Hz*

Mazzoni S.r.l. - Via Prati Vecchi 5 - 42025 Cavriago (RE) - Italy | www.e-mazzoni.it | info@e-mazzoni.it

HEAVY DUTY | ELETTRICO / ELECTRIC

KS 400 - 450 - 500 - 600

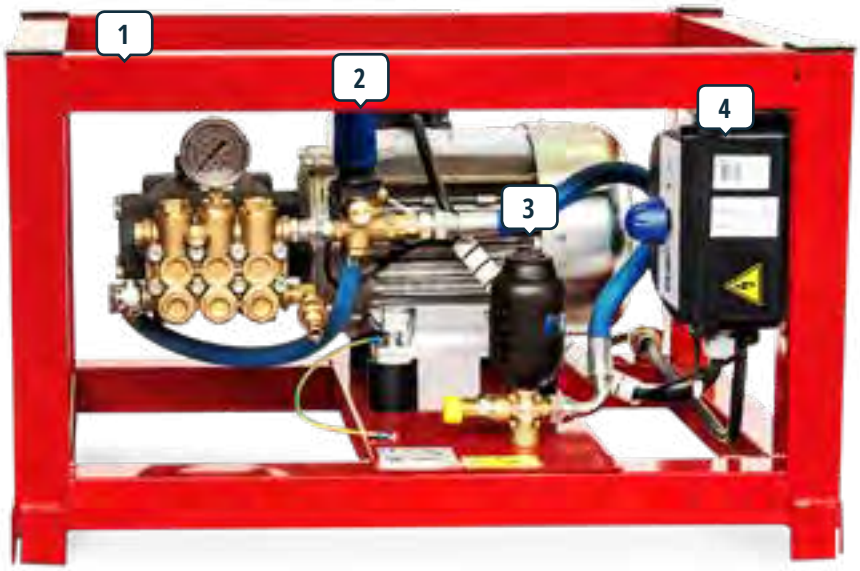

MOTORE / *ENGINE*

Motore elettrico MAZZONI senza manutenzione asincrono monofase serie MEC, con termiche sugli avvolgimenti.
MAZZONI MEC series maintenance-free electric induction motor with thermic protection on the windings

Giunto elastico
Elastic coupling

POMPA / *PUMP*

Pompa professionale in linea (a bielle) con testata in ottone e tre pistoni in ceramica.
In line professional pump (with connecting rods), brass head, and three ceramic pistons.

CARATTERISTICHE TECNICHE / *TECHNICAL FEATURES*

1	Telaio verniciato	*Painted chassis*
2	Valvola bypass Mazzoni	*Mazzoni bypass valve*
3	Accumulatore idropneumatico	*Dampener*
4	Quadro elettrico ed interruttore on-off	*Switchboard*
✔	Contaore interno	*Internal hour meter*

ACCESSORI OPZIONALI / *OPTIONAL ACCESSORIES* ● 400 ● 450 ● 500 ● 600

Lancia con pistola automatica da 920 mm.
920 mm. lance with automatic trigger gun

Tubo alta pressione da 10 metri
10 meters high pressure hose

Dimensioni tubo / *Hose dimensions*

R1 5/16	R2 3/8
KS400	KS450 - KS500 KS600

3.020.22.032 ● - 3.020.22.055/062 ●
3.020.22.053 ● - 3.020.22.060 ●
Ugello rotativo / *Turbo nozzle*

3.034.04.022 ● ● ● ●
Filtro dell'acqua / *Water filter*

3.061.04.022 ● ● ● ●
Lettore ore / *Hours reader*

9.00.9021 + 9.00.9768 | **9.00.9521 + 9.00.9765**
Avvolgitubo murale
Wall-mounted hose reel

3.020.22.022 ●
3.020.22.022 ● - 3.020.22.066 ●
Kit sabbiatura / *Sandblasting Kit*

2.031.04.171 ● ● ● ●
Comando a distanza / *Remote control*

Telaio Inox / *Stainless steel frame*

3.016.14.005 ● ● ● ●
Kit erogazione esterna detergente
External detergent kit

HEAVY DUTY | ELETTRICO / ELECTRIC

KSF 400 - 500 - 600

ACCESSORI STANDARD
STANDARD ACCESSORIES

920mm

Lancia con pistola automatica da 920 mm.
920 mm. lance with automatic trigger gun

Tubo alta pressione da 10 metri
10 meters high pressure hose

Dimensioni tubo / *Hose dimensions*

R1 5/16	R2 3/8
KSF400	KSF500 KSF600

CARATTERISTICHE
FEATURES

SDL
SECURITY DETERGENT LEVEL

TST
TOTAL STOP

SBS
STAND-BY STOP

SWL
SECURITY WATER LEVEL

WATER LEAK

DSS
DROP STOP SYSTEM

IMBALLAGGIO / *PACKAGING*

100x65x100 cm

130 kg

CARATTERISTICHE / *FEATURES*

Codice **Code**	Modello **Model**	Portata *Flow Rate* **lt/min**	Pressione / *Pressure*		Pompa / *Pump*	Potenza / *Power*		Tensione *Voltage* **Volts**	Frequenza *Frequency* **Hertz**	Fase *Phase*
			Bar	**Psi**	**rpm**	**HP**	**kW**			
3.023.14.345	**KSF400**	15	200	2901	1450	7.5	5.5	400 V	50	3
3.023.14.347	**KSF500**	21	200	2901	1450	10	7.5	400 V	50	3
3.023.14.384	**KSF600**	30	200	2901	1450	15	11	400 V	50	3

Disponibile anche a 60Hz / *Available at 60Hz*

Mazzoni S.r.l. - Via Prati Vecchi 5 - 42025 Cavriago (RE) - Italy | www.e-mazzoni.it | info@e-mazzoni.it

HEAVY DUTY | ELETTRICO / ELECTRIC

KSF 400 - 500 - 600

MOTORE / *ENGINE*

Motore elettrico MAZZONI senza manutenzione asincrono monofase serie MEC, con termiche sugli avvolgimenti.
MAZZONI MEC series maintenance-free electric induction motor with thermic protection on the windings

Giunto elastico
Elastic coupling

POMPA / *PUMP*

Pompa professionale in linea (a bielle) con testata in ottone e tre pistoni in ceramica.
In line professional pump (with connecting rods), brass head, and three ceramic pistons.

CARATTERISTICHE TECNICHE / *TECHNICAL FEATURES*

1	Supporti per fissaggio a muro	*Wall mount fitting supports*
2	Polmone ammortizzatore	*Dampener*
3	Vaschetta dell'acqua in acciaio INOX da 12 litri	*12 litres stainless steel water tank*
4	Telaio Inox	*Stainless steel frame*
✔	Contaore interno	*Internal hour meter*
✔	Aspirazione detergente in alta pressione	*Detergent suction in high pressure*

DETTAGLI / *DETAILS*

Filtro dell'acqua / *Water filter*

ACCESSORI OPZIONALI / *OPTIONAL ACCESSORIES* ● 400 ● 500 ● 600

3.020.22.032 ● - 3.020.22.060 ●
3.020.22.055/062 ●
Ugello rotativo / *Turbo nozzle*

3.020.22.024 ●
3.020.22.022 ● - 3.020.22.066 ●
Kit sabbiatura / *Sandblasting Kit*

2.031.04.171 ● ● ●
Comando a distanza / *Remote control*

3.061.04.002 ● ● ●
Lettore ore / *Hours reader*

3.016.14.005 ● ● ●
Kit erogazione esterna detergente in alta pressione
External detergent kit in high pressure

9.00.9021 + 9.00.9768

9.00.9521 + 9.00.9765

Avvolgitubo murale in acciaio verniciato oppure INOX
Painted steel or stainless steel wall-mounted hose reel

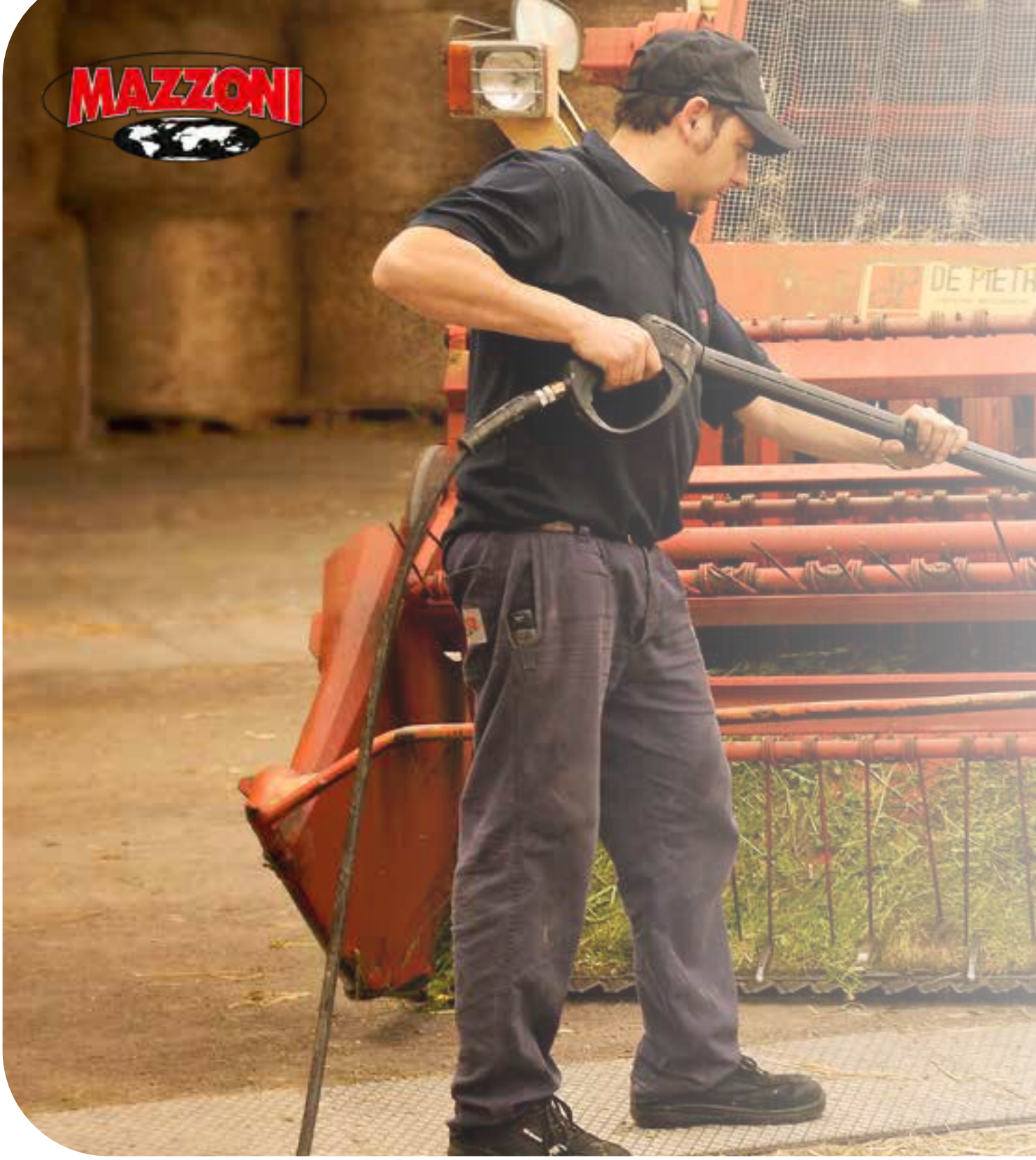

PH1000

40 - 41

HOBBY

PH2000

42 - 43

SEMIPRO

MH3001
MH3061

44 - 45

MH4000

46 - 47

PROFESSIONAL

PH3025-PH3040
PH4000

48 - 49

W4000

50 - 51

W5000
W5050

52 - 53

INDUSTRIAL

IDROPULITRICI A CALDO
HOT WATER HIGH PRESSURE CLEANERS

W6000

WX4000
WX5000
WX6000

WD5025
WD6050
WD21/400

WSF4000-WSF4050
WSF5000
WSF6000

FIREBOX

ST4000

W6000	WX4000 WX5000 WX6000	WD5025 WD6050 WD21/400	WSF4000-WSF4050 WSF5000 WSF6000	FIREBOX	ST4000
54 - 55	56 - 57	58 - 59	60 -61	62 - 63	64 - 65

HEAVY DUTY

HOBBY

ELETTRICO / ELECTRIC

PH 1000

MAX 90°

ACCESSORI STANDARD
STANDARD ACCESSORIES

920mm

Lancia con pistola automatica da 920 mm.
920 mm. lance with automatic trigger gun

Tubo alta pressione da 8 metri
8 meters high pressure hose

Dimensioni tubo / *Hose dimensions*

R1 1/4

CARATTERISTICHE
FEATURES

TSD
DIRECT STOP

FUEL LEVEL

IMBALLAGGIO / *PACKAGING*

100x65x100 cm

70 kg

CARATTERISTICHE / *FEATURES*

Codice *Code*	Modello *Model*	Portata *Flow Rate* **lt/min**	Pressione / Pressure **Bar**	Pressione / Pressure **Psi**	Giri / Rounds **rpm**	Potenza / Power **HP**	Potenza / Power **kW**	Tensione *Voltage* **Volts**	Frequenza *Frequency* **Hertz**	Fase *Phase*	Uscita *Outlet* **C° Max**
3.023.24.087	**PH1000**	7	120	1740	2800	1.6	1.2	230 V	50	1	30° - 90°

Disponibile anche a 60Hz / *Available at 60Hz*

Mazzoni S.r.l. - Via Prati Vecchi 5 - 42025 Cavriago (RE) - Italy | www.e-mazzoni.it | info@e-mazzoni.it

HOBBY

ELETTRICO / ELECTRIC

PH 1000

MOTORE / *ENGINE*

Motore elettrico MAZZONI senza manutenzione asincrono monofase serie MEC, con termiche sugli avvolgimenti.
MAZZONI MEC series maintenance-free electric induction motor with thermic protection on the windings

Pompa assiale con testata in lega di alluminio anodizzato.
Three-piston axial pump with anodized aluminium head.

DETTAGLI / *DETAILS*

Serbatoio gasolio da 20 litri
20 lt. built-in detergent tank

Pompa gasolio ad ingranaggi
Gear fuel pump

Termostato ed accensione
Thermostat and on-off switch

CARATTERISTICHE TECNICHE / *TECHNICAL FEATURES*

1	Terza ruota girevole	*Third rotating wheel*
2	Pompa gasolio ad ingranaggi	*Anti-seizure diesel pump*
3	Serbatoio detergente da 4 litri	*4 liters detergent tank*
4	Serbatoio gasolio da 20 litri	*20 liters fuel tank*
✔	Termostato di regolazione temperatura dell'acqua	*Thermostat for water temperature control*
✔	Galleggiante livello gasolio	*Fuel level floater*

ACCESSORI OPZIONALI / *OPTIONAL ACCESSORIES*

3.020.02.008
Ugello rotativo / *Turbo nozzle*

SEMIPROFESSIONAL

ELETTRICO / ELECTRIC

PH 2000

MAX 90°

ACCESSORI STANDARD
STANDARD ACCESSORIES

920mm

Lancia con pistola automatica da 920 mm.
920 mm. lance with automatic trigger gun

Tubo alta pressione da 8 metri
8 meters high pressure hose

Dimensioni tubo / *Hose dimensions*

R1 1/4

CARATTERISTICHE
FEATURES

TSD
DIRECT STOP

FUEL LEVEL

IMBALLAGGIO / *PACKAGING*

87x59x85 cm

90 kg

CARATTERISTICHE / *FEATURES*

Codice *Code*	Modello *Model*	Portata *Flow Rate* **lt/min**	Pressione / Pressure **Bar**	Pressione / Pressure **Psi**	Giri / Rounds **rpm**	Potenza / Power **HP**	Potenza / Power **kW**	Tensione *Voltage* **Volts**	Frequenza *Frequency* **Hertz**	Fase *Phase*	Uscita *Outlet* **C° Max**
3.023.24.003N	**PH2000**	10	140	2031	2800	3	2.2	230 V	50	1	90°

Disponibile anche a 60Hz / *Available at 60Hz*

Mazzoni S.r.l. - Via Prati Vecchi 5 - 42025 Cavriago (RE) - Italy | www.e-mazzoni.it | info@e-mazzoni.it

SEMIPROFESSIONAL

ELETTRICO / ELECTRIC

PH 2000

MOTORE / *ENGINE*

Motore elettrico MAZZONI senza manutenzione asincrono monofase serie MEC, con termiche sugli avvolgimenti.
MAZZONI MEC series maintenance-free electric induction motor with thermic protection on the windings

Pompa assiale con testata in lega di alluminio anodizzato.
Three-piston axial pump with anodized aluminium head.

DETTAGLI / *DETAILS*

Serbatoio gasolio da 18 litri
18 lt. built-in detergent tank

Testata d'accensione
Heater starter

CARATTERISTICHE TECNICHE / *TECHNICAL FEATURES*

1	Caldaia con serpentina in tubo d'acciaio	*Hot water heater with steel pipe coil*
2	Livello gasolio	*Fuel level*
3	Filtro gasolio	*Fuel filter*
4	Serbatoio detergente da 8 litri	*8 liters detergent tank*
5	Serbatoio gasolio da 18 litri	*18 liters fuel tank*
✔	Pompa gasolio ad ingranaggi	*Anti-seizure diesel pump*
✔	Termostato di regolazione temperatura dell'acqua	*Thermostat for water temperature control*

ACCESSORI OPZIONALI / *OPTIONAL ACCESSORIES*

3.020.02.030
Ugello rotativo / *Turbo nozzle*

3.020.22.038
Kit sabbiatura / *Sandblasting Kit*

2.071.04.004
Avvolgitubo / *Hose reel*

SEMIPROFESSIONAL

ELETTRICO / ELECTRIC

MH 3001 - 3061

MAX 150°

ACCESSORI STANDARD
STANDARD ACCESSORIES

920mm

Lancia con pistola automatica da 920 mm.
920 mm. lance with automatic trigger gun

Tubo alta pressione da 10 metri
10 meters high pressure hose

Dimensioni tubo / *Hose dimensions*

R1 5/16

MH3001 - MH3061

CARATTERISTICHE
FEATURES

TST
DIRECT STOP

FUEL LEVEL

IMBALLAGGIO / *PACKAGING*

100x65x100 cm

115 kg

CARATTERISTICHE / *FEATURES*

Codice *Code*	Modello *Model*	Portata *Flow Rate* **lt/min**	Pressione / *Pressure* **Bar**	Pressione / *Pressure* **Psi**	Pompa / *Pump* **rpm**	Potenza / *Power* **HP**	Potenza / *Power* **kW**	Tensione *Voltage* **Volts**	Frequenza *Frequency* **Hertz**	Fase *Phase*	Uscita *Outlet* **°C Max**
3.023.24.343	**MH3001**	11	140	2031	1450	3	2.2	230 V	50	1	150°
3.023.24.344	**MH3061**	13	170	2465	1450	5.5	4	400 V	50	3	150°

Disponibile anche a 60Hz / *Available at 60Hz*

Mazzoni S.r.l. - Via Prati Vecchi 5 - 42025 Cavriago (RE) - Italy | www.e-mazzoni.it | info@e-mazzoni.it

SEMIPROFESSIONAL

ELETTRICO / ELECTRIC

MH 3001 - 3061

MOTORE / *ENGINE*

Motore elettrico MAZZONI senza manutenzione asincrono monofase serie MEC, con termiche sugli avvolgimenti.
MAZZONI MEC series maintenance-free electric induction motor with thermic protection on the windings

Giunto elastico
Elastic coupling

POMPA / *PUMP*

Pompa professionale in linea (a bielle) con testata in ottone e tre pistoni in ceramica.
In line professional pump (with connecting rods), brass head, and three ceramic pistons.

CARATTERISTICHE TECNICHE / *TECHNICAL FEATURES*

1	Terza ruota girevole	*Third pivoting wheel*
2	Serbatoio gasolio da 20 litri	*20 liters fuel tank*
3	Caldaia con serpentina in tubo d'acciaio	*Diesel heater with steel pipe coil*
✔	Termostato di regolazione temperatura dell'acqua	*Thermostat for water temperature control*
✔	Contaore interno	*Internal hour meter*
✔	Livello gasolio	*Diesel level*
✔	Controllo rotazione motore	*Motor rotation control*

DETTAGLI / *DETAILS*

Valvola bypass con pressostato esterno
Bypass valve with external pressure switch

ACCESSORI OPZIONALI / *OPTIONAL ACCESSORIES* ● 3001 ● 3061

3.020.22.030 ● - 3.020.22.033 ●
Ugello rotativo / *Turbo nozzle*

3.032.04.002 ● ●
Filtro dell'acqua / *Water filter*

3.061.04.022 ● ●
Lettore ore / *Hours reader*

3.037.02.002 ● ●
Prolunga camino / *Chimney extension*

3.020.22.038 ● ●
Kit sabbiatura / *Sandblasting Kit*

9.023.24.005 ● ●
Kit erogazione esterna detergente + tanica
Drain Nozzle Kit + Detergnet tank

2.071.04.013 ● ●
Avvolgitubo / *Hose reel*

SEMIPROFESSIONAL

ELETTRICO / ELECTRIC

MH 4000

MAX 150°

ACCESSORI STANDARD
STANDARD ACCESSORIES

920mm

Lancia con pistola automatica da 920 mm.
920 mm. lance with automatic trigger gun

Tubo alta pressione da 10 metri
10 meters high pressure hose

Dimensioni tubo / *Hose dimensions*

R2 5/16

MH4000

CARATTERISTICHE
FEATURES

TST
TOTAL STOP

FUEL LEVEL

IMBALLAGGIO / *PACKAGING*

100x65x100 cm

115 kg

CARATTERISTICHE / *FEATURES*

Codice *Code*	Modello *Model*	Portata *Flow Rate* **lt/min**	Pressione / *Pressure* **Bar**	Pressione / *Pressure* **Psi**	Pompa / *Pump* **rpm**	Potenza / *Power* **HP**	Potenza / *Power* **kW**	Tensione *Voltage* **Volts**	Frequenza *Frequency* **Hertz**	Fase *Phase*	Uscita *Outlet* **°C Max**
3.023.24.328	**MH4000**	15	200	2901	1450	7.5	5.5	400 V	50	3	150°

Disponibile anche a 60Hz / *Available at 60Hz*

Mazzoni S.r.l. - Via Prati Vecchi 5 - 42025 Cavriago (RE) - Italy | www.e-mazzoni.it | info@e-mazzoni.it

SEMIPROFESSIONAL

ELETTRICO / ELECTRIC

MH 4000

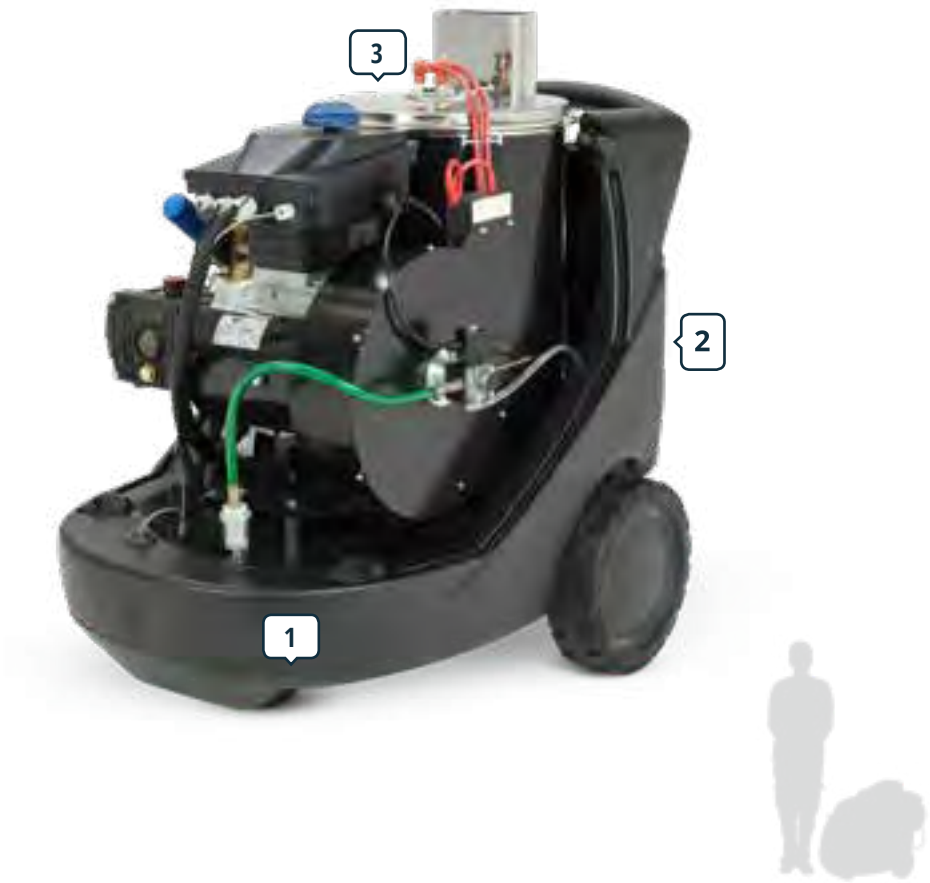

MOTORE / *ENGINE*

Motore elettrico MAZZONI senza manutenzione asincrono monofase serie MEC, con termiche sugli avvolgimenti.
MAZZONI MEC series maintenance-free electric induction motor with thermic protection on the windings

Giunto elastico
Elastic coupling

POMPA / *PUMP*

Pompa professionale in linea (a bielle) con testata in ottone e tre pistoni in ceramica.
In line professional pump (with connecting rods), brass head, and three ceramic pistons.

CARATTERISTICHE TECNICHE / *TECHNICAL FEATURES*

1	Terza ruota girevole	*Third pivoting wheel*
2	Serbatoio gasolio da 20 litri	*20 liters fuel tank*
3	Caldaia con serpentina in tubo d'acciaio	*Hot water heater with steel pipe coil*
✔	Termostato di regolazione temperatura dell'acqua	*Thermostat for water temperature control*
✔	Contaore interno	*Internal hour meter*
✔	Livello gasolio	*Diesel level*
✔	Controllo rotazione motore	*Motor rotation control*

DETTAGLI / *DETAILS*

Valvola bypass con pressostato esterno
Bypass valve with external pressure switch

ACCESSORI OPZIONALI / *OPTIONAL ACCESSORIES*

3.020.22.032
Ugello rotativo / *Turbo nozzle*

3.032.04.002
Filtro dell'acqua / *Water filter*

3.061.04.022
Lettore ore / *Hours reader*

3.037.02.002
Prolunga camino / *Chimney extension*

3.020.22.024
Kit sabbiatura / *Sandblasting Kit*

9.023.24.005
Kit erogazione esterna detergente + tanica
Drain Nozzle Kit + Detergnet tank

2.071.04.013
Avvolgitubo / *Hose reel*

INDUSTRIAL

ELETTRICO / ELECTRIC

PH 3025 - 3040 - 4000

MAX 150°

ACCESSORI STANDARD
STANDARD ACCESSORIES

920mm

Lancia con pistola automatica da 920 mm.
920 mm. lance with automatic trigger gun

10 Tubo alta pressione da 10 metri
10 meters high pressure hose

Dimensioni tubo / *Hose dimensions*

R1 5/16	R2 5/16
3025 - 3040	4000

CARATTERISTICHE
FEATURES

SMS
SAFE MANOMETER SYSTEM

TST
TOTAL STOP

SBS
STAND-BY STOP

WATER LEACK

DSS
DROP STOP SYSTEM

FUEL LEVEL

IMBALLAGGIO / *PACKAGING*

120x75x104 cm

175 kg

CARATTERISTICHE / *FEATURES*

Codice *Code*	Modello *Model*	Portata *Flow Rate* lt/min	Pressione / *Pressure* Bar	Pressione / *Pressure* Psi	Pompa / *Pump* rpm	Potenza / *Power* HP	Potenza / *Power* kW	Tensione *Voltage* Volts	Frequenza *Frequency* Hertz	Fase *Phase*	Uscita *Outlet* °C Max
3.023.24.353	**PH3025**	11	120	1740	1450	3	2.2	230 V	50	1	150°
3.023.24.354	**PH3040**	13	140	2031	1450	4	3	230 V	50	1	150°
3.023.24.329	**PH4000**	15	200	2901	1450	7.5	5.5	400 V	50	3	150°

Disponibile anche a 60Hz / *Available at 60Hz*

Mazzoni S.r.l. - Via Prati Vecchi 5 - 42025 Cavriago (RE) - Italy | www.e-mazzoni.it | info@e-mazzoni.it

INDUSTRIAL | ELETTRICO / ELECTRIC

PH 3025 - 3040 - 4000

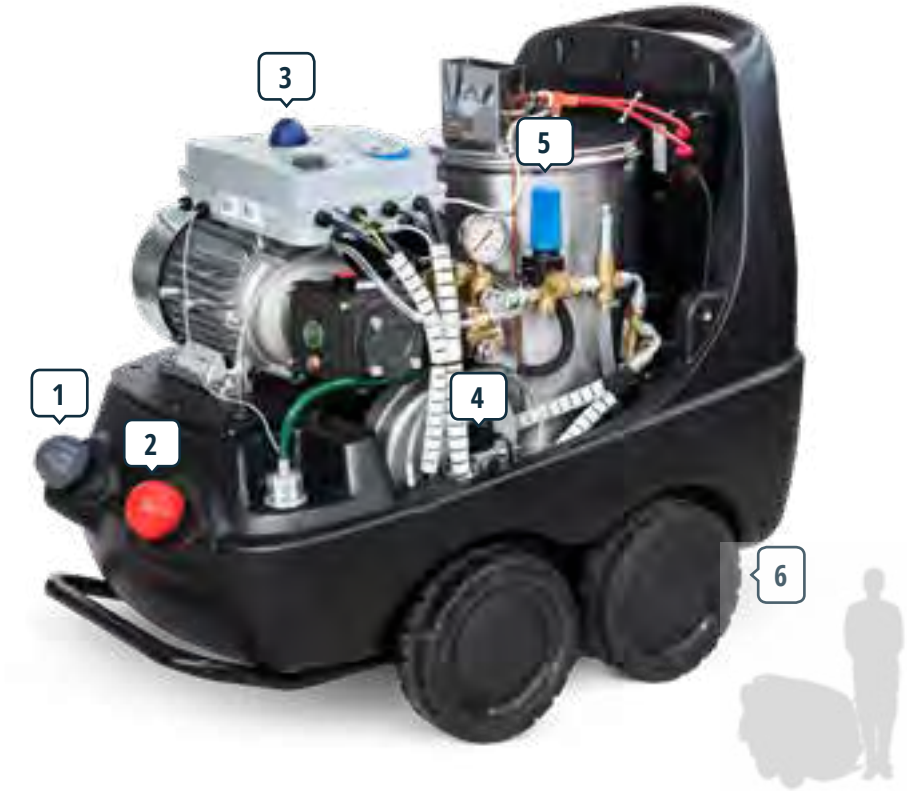

MOTORE / *ENGINE*

Motore elettrico MAZZONI senza manutenzione asincrono monofase serie MEC, con termiche sugli avvolgimenti.
MAZZONI MEC series maintenance-free electric induction motor with thermic protection on the windings

Giunto elastico
Elastic coupling

POMPA / *PUMP*

Pompa professionale in linea (a bielle) con testata in ottone e tre pistoni in ceramica.
In line professional pump (with connecting rods), brass head, and three ceramic pistons.

DETTAGLI / *DETAILS*

Valvola bypass e manometro
Bypass valve and pressure gauge

CARATTERISTICHE TECNICHE / *TECHNICAL FEATURES*

1	Serbatoio detergente da 10 litri	*10 liters detergent tank*
2	Serbatoio gasolio da 45 litri	*45 liters fuel tank*
3	Termostato di regolazione temperatura dell'acqua	*Thermostat for water temperature regulation*
4	Ventilatore con motore indipendente	*Fan with independent motor*
5	Valvola regolazione pressione	*By-pass valve*
6	Freno di stazionamento	*Parking brake*
✔	Spie controllo tensione e riserva gasolio	*Warning lights for voltage and fuel reserve*
✔	Display contaore	*Hour counter display*
✔	Valvola di sicurezza per la sovrapressione	*Safety valve for overpressure*
✔	Controllo fiamma	*Flame control*
✔	Sistema anticalcare automatico con serbatoio da 1 litro	*Automatic anti-scale system with 1 l tank*
✔	Segnalazione assistenza dopo 500 h di lavoro	*Signaling service after 500 h of work*
✔	Vasca di alimentazione acqua 3 litri con galleggiante	*3 l water supply tank with float*

ACCESSORI OPZIONALI / *OPTIONAL ACCESSORIES* ● 3025 ● 3040 ● 4000

3.020.22.032 ● ●
3.020.22.033 ●
Ugello rotativo / *Turbo nozzle*

9.023.24.005 ● ● ●
Elettrovalvola detergente / *Detergent valve*

3.037.02.002 ● ● ●
Prolunga camino / *Chimney extension*

3.020.22.038 ● ● - **3.020.22.024** ●
Kit sabbiatura / *Sandblasting Kit*

2.071.04.008 > 10/20 mt ● ● ●
2.071.04.012 > 30/40 mt ● ● ●
Avvolgitubo / *Hose reel*

SWL ● ● ●
SECURITY WATER LEVEL

PH con avvolgitubo e pistola
PH with gun and hose reel

INDUSTRIAL

ELETTRICO / ELECTRIC

W 4000

MAX 150°

ACCESSORI STANDARD
STANDARD ACCESSORIES

920mm

Lancia con pistola automatica da 920 mm.
920 mm. lance with automatic trigger gun

Tubo alta pressione da 10 metri
10 meters high pressure hose

Dimensioni tubo / *Hose dimensions*

R2 5/16

W4000

CARATTERISTICHE
FEATURES

TST
TOTAL STOP

SBS
STAND-BY STOP

WATER LEACK

DSS
DROP STOP SYSTEM

FUEL LEVEL

IMBALLAGGIO / *PACKAGING*

120x80x113 cm

200 kg

CARATTERISTICHE / *FEATURES*

Codice **Code**	Modello **Model**	Portata *Flow Rate* **lt/min**	Pressione / *Pressure* **Bar**	Pressione / *Pressure* **Psi**	Pompa / *Pump* **rpm**	Potenza / *Power* **HP**	Potenza / *Power* **kW**	Tensione *Voltage* **Volts**	Frequenza *Frequency* **Hertz**	Fase *Phase*	Uscita *Outlet* **°C Max**
3.023.24.340	**W4000**	15	200	2901	1450	7.5	5.5	400 V	50	3	150°

Disponibile anche a 60Hz / *Available at 60Hz*

Mazzoni S.r.l. - Via Prati Vecchi 5 - 42025 Cavriago (RE) - Italy | www.e-mazzoni.it | info@e-mazzoni.it

INDUSTRIAL | ELETTRICO / ELECTRIC

W 4000

MOTORE / *ENGINE*

Motore elettrico MAZZONI senza manutenzione asincrono monofase serie MEC, con termiche sugli avvolgimenti.
MAZZONI MEC series maintenance-free electric induction motor with thermic protection on the windings

Giunto elastico
Elastic coupling

POMPA / *PUMP*

Pompa professionale in linea (a bielle) con testata in ottone e tre pistoni in ceramica.
In line professional pump (with connecting rods), brass head, and three ceramic pistons.

DETTAGLI / *DETAILS*

Pannello di controllo
Control panel

CARATTERISTICHE TECNICHE / *TECHNICAL FEATURES*

1	Termostato di regolazione temperatura dell'acqua	*Thermostat for water temperature regulation*
2	Serbatoio gasolio da 30 litri	*30 liters fuel tank*
3	Serbatoio detergente da 16 litri	*16 liters detergent tank*
4	Freno di stazionamento	*Parking brake*
✔	Vasca alimentazione acqua da 20 litri con doppio galleggiante	*20 liters water tank with double float*
✔	Sistema anticalcare automatico con serbatoio da 1 litro	*Automatic anti-scale system with 1 liter tank*
✔	Valvola di sicurezza per la sovrapressione	*Safety valve for overpressure*
✔	Spie controllo tensione e riserva gasolio	*Warning lights for voltage and fuel reserve*
✔	Pompa gasolio antigrippaggio	*Anti-seizure diesel pump*
✔	Ventilatore con motore indipendente	*Fan with independent motor*
✔	Valvola regolazione pressione	*By-pass valve*
✔	Controllo fiamma	*Flame control*
✔	Display contaore	*Hour counter display*
✔	Segnalazione assistenza dopo 500 h di lavoro	*Signaling service after 500 h of work*

ACCESSORI OPZIONALI / *OPTIONAL ACCESSORIES*

3.020.22.032
Ugello rotativo / *Turbo nozzle*

3.037.02.002
Prolunga camino / *Chimney extension*

SWL
SECURITY WATER LEVEL

3.020.22.024
Kit sabbiatura / *Sandblasting Kit*

2.071.04.007
Avvolgitubo / *Hose reel*

W4000 con avvolgitubo e pistola
W4000 with gun and hose reel

INDUSTRIAL

ELETTRICO / ELECTRIC

W 5000 - 5025 - 15/400

MAX 150°

ACCESSORI STANDARD
STANDARD ACCESSORIES

920mm

Lancia con pistola automatica da 920 mm.
920 mm. lance with automatic trigger gun

Tubo alta pressione da 10 metri
10 meters high pressure hose

Dimensioni tubo / *Hose dimensions*

R2 3/8

W5000 - W5025 - W15/400

CARATTERISTICHE
FEATURES

TST
TOTAL STOP

SBS
STAND-BY STOP

WATER LEACK

DSS
DROP STOP SYSTEM

FUEL LEVEL

IMBALLAGGIO / *PACKAGING*

120x80x113 cm

237 kg

CARATTERISTICHE / *FEATURES*

Codice *Code*	Modello *Model*	Portata *Flow Rate* **lt/min**	Pressione / *Pressure* **Bar**	**Psi**	Pompa / *Pump* **rpm**	Potenza / *Power* **HP**	**kW**	Tensione *Voltage* **Volts**	Frequenza *Frequency* **Hertz**	Fase *Phase*	Uscita *Outlet* **°C Max**
3.023.24.330	**W5000**	21	200	2901	1450	10	7.5	400 V	50	3	150°
3.023.24.356	**W5050**	25	200	2901	1450	15	11	400 V	50	3	150°
3.023.24.360	**W15/400** ●	15	400	5801	1450	15	11	400 V	50	3	150°

● Solo su richiesta / *Only on demand*

Disponibile anche a 60Hz / *Available at 60Hz*

Mazzoni S.r.l. - Via Prati Vecchi 5 - 42025 Cavriago (RE) - Italy | www.e-mazzoni.it | info@e-mazzoni.it

INDUSTRIAL | ELETTRICO / ELECTRIC

W 5000

MOTORE / *ENGINE*

Motore elettrico MAZZONI senza manutenzione asincrono monofase serie MEC, con termiche sugli avvolgimenti.
MAZZONI MEC series maintenance-free electric induction motor with thermic protection on the windings

Giunto elastico
Elastic coupling

POMPA / *PUMP*

Pompa professionale in linea (a bielle) con testata in ottone e tre pistoni in ceramica.
In line professional pump (with connecting rods), brass head, and three ceramic pistons.

DETTAGLI / *DETAILS*

Pannello di controllo
Control panel

W5000 con avvolgitubo e pistola
W5000 with gun and hose reel

CARATTERISTICHE TECNICHE / *TECHNICAL FEATURES*

1	Serbatoio gasolio da 30 litri	*30 liters fuel tank*
2	Termostato di regolazione temperatura dell'acqua	*Thermostat for water temperature regulation*
3	Serbatoio detergente da 16 litri	*16 liters detergent tank*
4	Freno di stazionamento	*Parking brake*
✔	Vasca alimentazione acqua da 20 litri con doppio galleggiante	*20 liters water tank with double float*
✔	Sistema anticalcare automatico con serbatoio da 1.5 litri	*Automatic anti-scale system with 1.5 liters tank*
✔	Valvola di sicurezza per la sovrapressione	*Safety valve for overpressure*
✔	Spie controllo tensione e riserva gasolio	*Warning lights for voltage and fuel reserve*
✔	Pompa gasolio antigrippaggio	*Anti-seizure diesel pump*
✔	Ventilatore con motore indipendente	*Fan with independent motor*
✔	Valvola regolazione pressione	*By-pass valve*
✔	Controllo fiamma	*Flame control*
✔	Display contaore	*Hour counter display*
✔	Segnalazione assistenza dopo 500 h di lavoro	*Signaling service after 500 h of work*

ACCESSORI OPZIONALI / *OPTIONAL ACCESSORIES* ● 3025 ● 3040 ● 4000

3.020.22.055/62 ● - 3.020.22.055 ● 3.020.22.060 ●
Ugello rotativo / *Turbo nozzle*

3.037.02.002 ● ● ●
Prolunga camino / *Chimney extension*

SWL ● ● ●
SECURITY WATER LEVEL

3.020.22.022 ● - 3.020.22.066 ●
Kit sabbiatura / *Sandblasting Kit*

2.071.04.007 ● ● ●
Avvolgitubo / *Hose reel*

SDL ● ● ●
SECURITY DETERGENT LEVEL

HEAVY DUTY

ELETTRICO / ELECTRIC

W 6000

MAX 150°

ACCESSORI STANDARD
STANDARD ACCESSORIES

920mm

Lancia con pistola automatica da 920 mm.
920 mm. lance with automatic trigger gun

Tubo alta pressione da 10 metri
10 meters high pressure hose

Dimensioni tubo / *Hose dimensions*

R2 3/8

6000

CARATTERISTICHE
FEATURES

TST
TOTAL STOP

SBS
STAND-BY STOP

WATER LEACK

DSS
DROP STOP SYSTEM

FUEL LEVEL

IMBALLAGGIO / *PACKAGING*

120x80x113 cm

264 kg

CARATTERISTICHE / *FEATURES*

Codice *Code*	Modello *Model*	Portata *Flow Rate* **lt/min**	Pressione / *Pressure* **Bar**	Pressione / *Pressure* **Psi**	Pompa / *Pump* **rpm**	Potenza / *Power* **HP**	Potenza / *Power* **kW**	Tensione *Voltage* **Volts**	Frequenza *Frequency* **Hertz**	Fase *Phase*	Uscita *Outlet* **°C Max**
3.023.24.355	**W6000**	30	200	2901	1450	15	11	400 V	50	3	150°

Disponibile anche a 60Hz / *Available at 60Hz*

Mazzoni S.r.l. - Via Prati Vecchi 5 - 42025 Cavriago (RE) - Italy | www.e-mazzoni.it | info@e-mazzoni.it

HEAVY DUTY

ELETTRICO / ELECTRIC

W 6000

MOTORE / *ENGINE*

Motore elettrico MAZZONI senza manutenzione asincrono monofase serie MEC, con termiche sugli avvolgimenti.
MAZZONI MEC series maintenance-free electric induction motor with thermic protection on the windings

Giunto elastico
Elastic coupling

POMPA / *PUMP*

Pompa professionale in linea (a bielle) con testata in ottone e tre pistoni in ceramica.
In line professional pump (with connecting rods), brass head, and three ceramic pistons.

DETTAGLI / *DETAILS*

Pannello di controllo
Control panel

CARATTERISTICHE TECNICHE / *TECHNICAL FEATURES*

1	Serbatoio gasolio da 30 litri	*30 liters fuel tank*
2	Termostato di regolazione temperatura dell'acqua	*Thermostat for water temperature regulation*
3	Serbatoio detergente da 16 litri	*16 liters detergent tank*
4	Freno di stazionamento	*Parking brake*
✔	Vasca alimentazione acqua da 20 litri con doppio galleggiante	*20 liters water tank with double float*
✔	Sistema anticalcare automatico con serbatoio da 1.5 litri	*Automatic anti-scale system with 1.5 liters tank*
✔	Valvola di sicurezza per la sovrapressione	*Safety valve for overpressure*
✔	Spie controllo tensione e riserva gasolio	*Warning lights for voltage and fuel reserve*
✔	Pompa gasolio antigrippaggio	*Anti-seizure diesel pump*
✔	Ventilatore con motore indipendente	*Fan with independent motor*
✔	Valvola regolazione pressione	*By-pass valve*
✔	Controllo fiamma	*Flame control*
✔	Display contaore	*Hour counter display*
✔	Segnalazione assistenza dopo 500 h di lavoro	*Signaling service after 500 h of work*

ACCESSORI OPZIONALI / *OPTIONAL ACCESSORIES*

3.020.22.060
Ugello rotativo / *Turbo nozzle*

3.037.02.002
Prolunga camino / *Chimney extension*

SWL
SECURITY WATER LEVEL

3.020.22.066
Kit sabbiatura / *Sandblasting Kit*

2.071.04.007
Avvolgitubo / *Hose reel*

SWL
SECURITY WATER LEVEL

W6000 con avvolgitubo e pistola
W6000 with gun and hose reel

HEAVY DUTY

ELETTRICO / ELECTRIC

WX 4000 - 5000 - 6000

MAX 150°

ACCESSORI STANDARD
STANDARD ACCESSORIES

920mm

Lancia con pistola automatica da 920 mm.
920 mm. lance with automatic trigger gun

Tubo alta pressione da 10 metri
10 meters high pressure hose

Dimensioni tubo / *Hose dimensions*

R2 3/8	R2 5/16
WX5000 - WX600	WX4000

CARATTERISTICHE
FEATURES

TST
TOTAL STOP

SBS
STAND-BY STOP

WATER LEACK

DSS
DROP STOP SYSTEM

SWL
SECURITY WATER LEVEL

FUEL LEVEL

IMBALLAGGIO / *PACKAGING*

150x85x115 cm

300 kg

CARATTERISTICHE / *FEATURES*

Codice *Code*	Modello *Model*	Portata *Flow Rate* lt/min	Pressione / *Pressure* Bar	Pressione / *Pressure* Psi	Pompa / *Pump* rpm	Potenza / *Power* HP	Potenza / *Power* kW	Tensione *Voltage* Volts	Frequenza *Frequency* Hertz	Fase *Phase*	Uscita *Outlet* °C Max
3.023.24.331	**WX4000**	15	200	2901	1450	7.5	5.5	400 V	50	3	150°
3.023.24.327	**WX5000**	21	200	2901	1450	10	7.5	400 V	50	3	150°
3.023.24.363	**WX6000**	30	200	2901	1450	15	11	400 V	50	3	150°

Disponibile anche a 60Hz / *Available at 60Hz*

Mazzoni S.r.l. - Via Prati Vecchi 5 - 42025 Cavriago (RE) - Italy | www.e-mazzoni.it | info@e-mazzoni.it

HEAVY DUTY | ELETTRICO / ELECTRIC

WX 4000 - 5000 - 6000

La macchina è costruita per essere utilizzata in ambienti di lavoro assolutamente professionali. Il telaio in acciaio verniciato e la copertura in acciaio INOX la rendono estremamente robusta e a prova di corrosione. Quattro ruote di grande diametro le conferiscono maneggevolezza e praticità. Motore elettrico provvisto di giunto elastico di accoppiamento e protezione termica, caldaia ad alto rendimento e bassi consumi con emissioni gas di scarico al di sotto dei limiti previsti dalle norme comunitarie.

The machine is built to be used in absolutely professional workplaces. The steel frame and stainless steel making cover is extremely robust and protected against corrosion. Four large diameter wheels make it very handy and practical. Electric motor has elastic coupling and thermal protection. High efficiency heater and low power consumption, exhaust gas emissions below the limits set by EU rules.

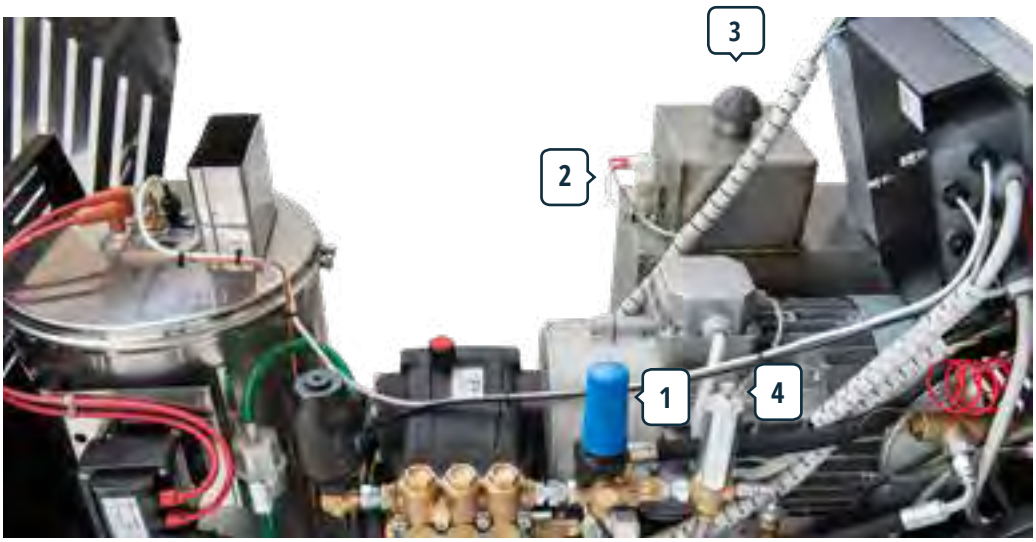

CARATTERISTICHE TECNICHE / *TECHNICAL FEATURES*

1	Valvola regolazione pressione	*By-pass valve*
2	Vasca alimentazione acqua da 18 litri con galleggiante	*18 liters water tank with float*
3	Sistema anticalcare automatico con serbatoio da 1.5 litri	*Automatic anti-scale system with 1.5 liters tank*
4	Valvola di sicurezza per la sovrapressione	*Safety valve for overpressure*
5	Tanica detergente da 5 litri	*5 liters detergent tank*
6	Serbatoio gasolio da 30 litri	*30 liters fuel tank*
✔	Doppio freno di stazionamento	*Double parking brake*
✔	Termostato di regolazione temperatura dell'acqua	*Thermostat for water temperature regulation*
✔	Spie controllo tensione e riserva gasolio	*Warning lights for voltage and fuel reserve*
✔	Pompa gasolio antigrippaggio	*Anti-seizure diesel pump*
✔	Ventilatore con motore indipendente	*Fan with independent motor*
✔	Controllo fiamma	*Flame control*
✔	Display contaore	*Hour counter display*
✔	Segnalazione assistenza dopo 500 h di lavoro	*Signaling service after 500 h of work*

ACCESSORI OPZIONALI / *OPTIONAL ACCESSORIES* ● 4000 ● 5000 ● 6000

3.020.22.032 ● - 3.020.22.062 ●
3.020.22.060 ●
Ugello rotativo / *Turbo nozzle*

3.037.02.002 ● ● ●
Prolunga camino / *Chimney extension*

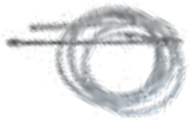

3.020.22.024 ● - 3.020.22.022 ●
3.020.22.066 ●
Kit sabbiatura / *Sandblasting Kit*

2.071.04.015 > 10/20 mt ● ● ●
2.071.04.016 > 30/40 mt ● ● ●
Avvolgitubo / *Hose reel*

W6000 con avvolgitubo e pistola
W6000 with gun and hose reel

MOTORE / *ENGINE*

Motore elettrico MAZZONI senza manutenzione asincrono monofase serie MEC, con termiche sugli avvolgimenti.
MAZZONI MEC series maintenance-free electric induction motor with thermic protection on the windings

Giunto elastico
Elastic coupling

POMPA / *PUMP*

Pompa professionale in linea (a bielle) con testata in ottone e tre pistoni in ceramica.
In line professional pump (with connecting rods), brass head, and three ceramic pistons.

DETTAGLI / *DETAILS*

Quadro elettrico
Electrical box

COLD

HOT

HEAVY DUTY

DIESEL

WD 6050

MAX 150°

CARATTERISTICHE
FEATURES

SWL
SECURITY WATER LEVEL

FUEL LEVEL

OIL ALERT

Riduttore di giri - 1450 rpm
Gearbox - 1450 rpm

IMBALLAGGIO / *PACKAGING*

130x100x140 cm

500 kg

CARATTERISTICHE / *FEATURES*

Codice *Code*	Modello *Model*	Portata *Flow Rate* **lt/min**	Pressione / *Pressure* **Bar**	**Psi**	Pompa / *Pump* **rpm**	Potenza / *Power* **HP**	**kW**	Alimentazione *Supply*	Cilindri *Cylinder*	Uscita *Outlet* **°C Max**
3.023.44.002	**WD6050**	32	300	4351	3000	36	26	Diesel	4	150°

Disponibile anche a 60Hz / *Available at 60Hz*

Mazzoni S.r.l. - Via Prati Vecchi 5 - 42025 Cavriago (RE) - Italy | www.e-mazzoni.it | info@e-mazzoni.it

HEAVY DUTY | DIESEL

WD 6050

MOTORE / *ENGINE*

Motore diesel Lombardini 3 o 4 cilindri
Lombardini diesel motor with 3 or 4 cylinders

POMPA / *PUMP*

Pompa professionale in linea (a bielle) con testata in ottone e tre pistoni in ceramica.
In line professional pump (with connecting rods), brass head, and three ceramic pistons.

COLD

HOT

CARATTERISTICHE TECNICHE / *TECHNICAL FEATURES*

Generatore di elettricità: 220V 2.6Kw max 10A per prese di corrente esterne	*External electricity generator: 220V 2,6Kw max 10A for external plug*
Prolunga camino	*Chimney extension*
Rumore: 90Db	*Noise: 90Db*
Filtro dell'acqua	*Water filter*
Deposito carburante da 120 lt	*120 lt fuel tank*
Display contaore	*Hour counter display*
Pannelli isolanti: blu	*Insulations panels: blue*
Segnalazione assistenza dopo 500 ore di lavoro	*Signaling service after 500 hours of work*

DETTAGLI / *DETAILS*

Protezione anti vento e anti-pioggia
Wind and rain protection

ACCESSORI OPZIONALI / *OPTIONAL ACCESSORIES*

3.020.22.060
Ugello rotativo */ Turbo nozzle*

3.021.22.008
Lancia con pistola automatica da 920 mm.
920 mm. lance with automatic trigger gun

SWL
SECURITY WATER LEVEL

3.037.04.002
30mt tubo HP / HP hose
30mt tubo LP / LP hose
Armadio avvolgitubi
Hose reels cabinet

3.020.22.066
Kit sabbiatura */ Sandblasting Kit*

10

Tubo alta pressione da 10 metri
10 meters high pressure hose

Dimensioni tubo */ Hose dimensions*

R2 3/8
WD6050

HEAVY DUTY

ELETTRICO / ELECTRIC

WSF 4000 - 4050 - 5000 - 6000

MAX 150°

ACCESSORI STANDARD
STANDARD ACCESSORIES

920mm

Lancia con pistola automatica da 920 mm.
920 mm. lance with automatic trigger gun

Tubo alta pressione da 10 metri
10 meters high pressure hose

Dimensioni tubo / *Hose dimensions*

R2 5/16	R2 3/8
WSF4000	WSF4050 WSF5000 WSF6000

CARATTERISTICHE
FEATURES

TST
TOTAL STOP

SBS
STAND-BY STOP

WATER LEACK

DSS
DROP STOP SYSTEM

SWL
SECURITY WATER LEVEL

IMBALLAGGIO / *PACKAGING*

150x85x115 cm

240 kg

CARATTERISTICHE / *FEATURES*

Codice *Code*	Modello *Model*	Portata *Flow Rate* **lt/min**	Pressione / *Pressure* **Bar**	**Psi**	Pompa / *Pump* **rpm**	Potenza / *Power* **HP**	**kW**	Tensione *Voltage* **Volts**	Frequenza *Frequency* **Hertz**	Fase *Phase*	Uscita *Outlet* **°C Max**
3.023.24.333	**WSF4000**	15	200	2901	1450	7.5	5.5	400 V	50	3	150°
3.023.24.334	**WSF4050**	21	150	2175	1450	7.5	5.5	400 V	50	3	150°
3.023.24.335	**WSF5000**	21	200	2901	1450	10	7.5	400 V	50	3	150°
3.023.24.364	**WSF6000**	30	200	2901	1450	15	11	400 V	50	3	150°

Disponibile anche a 60Hz / *Available at 60Hz*

Mazzoni S.r.l. - Via Prati Vecchi 5 - 42025 Cavriago (RE) - Italy | www.e-mazzoni.it | info@e-mazzoni.it

HEAVY DUTY

ELETTRICO / ELECTRIC

WSF 4000 - 4050 - 5000 - 6000

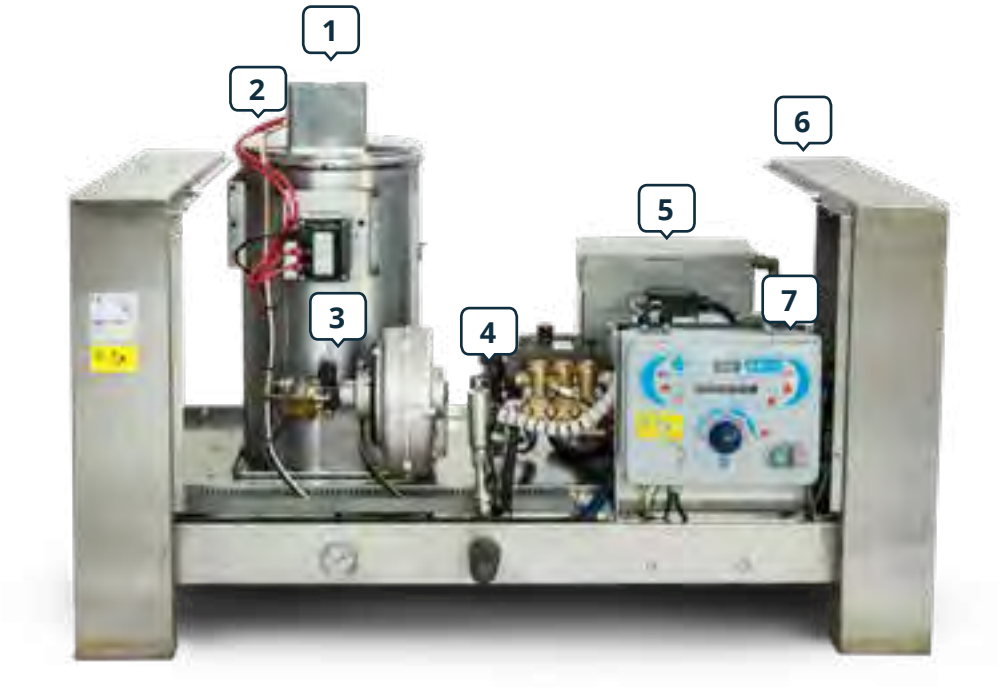

MOTORE / *ENGINE*

Motore elettrico MAZZONI senza manutenzione asincrono monofase serie MEC, con termiche sugli avvolgimenti.
MAZZONI MEC series maintenance-free electric induction motor with thermic protection on the windings

Giunto elastico
Elastic coupling

POMPA / *PUMP*

Pompa professionale in linea (a bielle) con testata in ottone e tre pistoni in ceramica.
In line professional pump (with connecting rods), brass head, and three ceramic pistons.

CARATTERISTICHE TECNICHE / *TECHNICAL FEATURES*

1	Caldaia INOX con serpentina in tubo d'acciaio e arresto bruciatore in caso di mancanza acqua	*Stainless steel heater with steel pipe coil and burner safety device in case of water lack*
2	Controllo fiamma	*Flame control*
3	Pompa gasolio anti grippaggio	*Anti-seizure diesel pump*
4	Valvola di sicurezza per le sovrappressioni	*Safety valve for overpressure*
5	Vasca acqua da 10 litri con controllo livello	*10 litre water tank with floater water level*
6	Telaio in acciaio INOX	*Stainless steel chassis*
7	Pannello di controllo	*Control panel*
✔	Valvola by-pass automatica con regolazione della pressione	*Automatic by-pass valve with pressure regulation*
✔	Sicurezza mancanza acqua	*Water safety device*
✔	Display contaore	*Hour counter display*
✔	Accumulatore per vibrazioni	*Dampner*

ACCESSORI OPZIONALI / *OPTIONAL ACCESSORIES* ● 4000 ● 4050 ● 5000 ● 6000

3.039.04.001 ●●●
Comando a distanza / *Remote control*

3.037.02.007 ●●●●
Prolunga antivento / *Wind protection*

1.075.04.007 ●●●●
Pannello posteriore / *Rear panel*

3.056.04.002 ●●●●
Vasca anticalcare / *Antiscale tank*

3.056.04.001 ●●●
Serbatoio gasolio con galleggiante
Fuel tank with level switch

3.003.34.002 ●●●●
Kit erogazione esterna detergente
External detergent kit

3.037.02.002 ●●●●
Prolunga camino
Chimney extension

9.00.9521 +9.00.9768

9.00.9021 + 9.00.9765
Avvolgitubo murale in acciaio verniciato oppure INOX
Painted steel or stainless steel wall-mounted hose reel

GENERATORE DI ACQUA CALDA CARRELLATO / HOT BOX TROLLEY

DIESEL

FIREBOX

MAX 150°

Modello *Model*	15L	20-25L
12 V	37 A	37 A
24 V	16.5 A	16.5 A
230 V	2.36 A	2.36 A

IMBALLAGGIO / *PACKAGING*

100x65x120 cm

130 kg

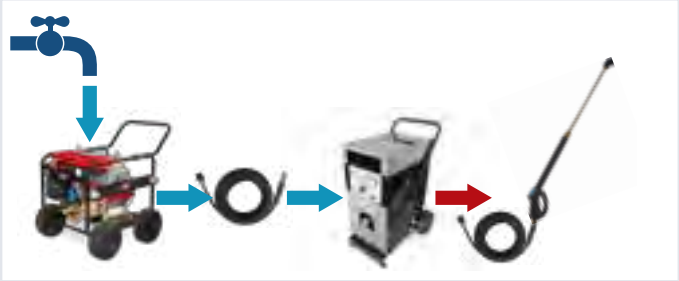

CARATTERISTICHE / *FEATURES*

Codice *Code*	Lt/min	Max Bar inlet	Serpentina / *Coil*			Serbatoio gasolio *Fuel tank*	Alimentazione *Power Supply*	In - Out	KW	Kcal/h	Kg/h
			m	spessore/ *thickness*	Ø						
3.064.04.009	15	250	24	2.1	3/8"	30	12 V DC	M22 x 1,5	53.5	46.000	4.73
3.064.04.003	15	250	24	2.1	3/8"	30	24V DC	M22 x 1,5	53.5	46.000	4.73
3.064.04.002	15	250	24	2.1	3/8"	30	230V AC	M22 x 1,5	53.5	46.000	4.73
3.064.04.005	20	250	35	2.6	3/8"	30	12 V DC	M22 x 1,5	93	80.000	8.31
3.064.04.007	20	250	35	2.6	3/8"	30	24V DC	M22 x 1,5	93	80.000	8.31
3.064.04.004	20	250	35	2.6	3/8"	30	230V AC	M22 x 1,5	93	80.000	8.31
3.064.04.010	25	250	35	2.6	3/8"	30	12V DC	M22 x 1,5	105	90.000	9.3
3.064.04.008	25	250	35	2.6	3/8"	30	24V DC	M22 x 1,5	105	90.000	9.3
3.064.04.006	25	250	35	2.6	3/8"	30	230V AC	M22 x 1,5	105	90.000	9.3
3.064.04.014	25	350	55	2.6	3/8"	30	12V DC	M22 x 1,5	105	90.000	9.3
3.064.04.015	25	350	55	2.6	3/8"	30	230V AC	M22 x 1,5	105	90.000	9.3
3.064.04.016	25	500	55	3	3./8"	30	230V AC	G 1/2" M	105	90.000	9.3

Mazzoni S.r.l. - Via Prati Vecchi 5 - 42025 Cavriago (RE) - Italy | www.e-mazzoni.it | info@e-mazzoni.it

GENERATORE DI ACQUA CALDA CARRELLATO / HOT BOX TROLLEY

DIESEL

FIREBOX

ACCESSORI OPZIONALI
OPTIONAL ACCESSORIES

3.037.02.002
Prolunga camino
Chimney extension

DETTAGLI
DETAILS

Quadro elettrico
Electrical box

CARATTERISTICHE TECNICHE / *TECHNICAL FEATURES*

- Controllo fiamma — *Flame control*
- Flussostato, livellostato, pressostato — *Flow switch, level switch, pressure switch*
- La pompa del gasolio è accoppiata direttamente al ventilatore attraverso un giunto — *The fuel pump is directly connected to the fan through a coupling*
- Le caldaie Mazzoni ad alto rendimento e a bassi consumi — *Mazzoni's heaters are high performance and low fuel consumption*
- Pressione minima di alimentazione acqua 15 bar — *Minimum pressure 15 bar water supply*
- Contaore, display contaore e luci di allarme — *Hours counter, hours counter display and led allarm*
- Valvola di sicurezza — *Safety valve*
- Quadro elettrico con interruttore d'accensione e termostato di regolazione temperature — *Electrical box with power switch and thermostat to regulate temperatures*
- Copertura in acciaio INOX e base in acciaio verniciato — *Stainless steel cover and base in painted steel*

DESCRIZIONE / *DESCRIPTION*

Il Firebox Mazzoni genera acqua calda attraverso una caldaia diesel posta al suo interno. Può essere alimentato anche da una semplice pompa, l'importante è che la pressione sia almeno di 15 bar. Per azionarlo basta corrente elettrica e gasolio per la caldaia.
Riscalda l'acqua fredda fino a 150° C, indispensabile dove si necessiti acqua calda per lavaggi più efficaci o per utilizzi particolari in agricoltura, allevamenti, industrie, piscine, ecc.

Può essere alimentato in diversi voltaggi (12-24-230-400 Volts). La pompa del gasolio è accoppiata direttamente al ventilatore attraverso un giunto.

Le caldaie di produzione Mazzoni sono ad alto rendimento e a bassi consumi. I valori delle emissioni dei gas sono più bassi di quelli richiesti dalle recenti normative Europee. La struttura della caldaia è in acciaio INOX all'esterno ed il tubo utilizzato è da 3/8". Copertura in acciaio INOX e base in acciaio verniciato, fornito con serbatoio gasolio da 30 L e livello inserito nella struttura.

Sicurezze presenti: valvola di sicurezza, flussostato per controllo mancanza acqua.

Mazzoni Firebox generates hot water due his diesel heater. It is fed even from a simple pump, the importance is a pressure of at least 15 bar. It is electrically powered and diesel heated. Heats the cold water up to 150 ° C, which is essential where the hot water is needed for more effective cleaning, or for particular uses in agriculture, livestock, industries, swimming pools, etc.

Our hot box unit (FB) can be supplied in various voltages (12-24-230-400 Volts). The diesel pump is directly coupled to the fan through a joint.

The heaters manufactured by Mazzoni, are high performance and low power consumption. The values of gas emissions are lower than those required by recent European regulations. The structure of the heater is made of stainless steel on the outside and the tube used is 3/8 ". Cover in stainless steel and base in painted steel, supplied with 30 L fuel tank with level inserted in the structure.

Safety: safety valve, flow control for lack of water.

HEAVY DUTY

MACCHINA A VAPORE / STEAM LINE

ST 4000 VAPOR

MAX 150°

ACCESSORI STANDARD
STANDARD ACCESSORIES

Pistola meccanica
Mechanical steam gun

Tubo alta pressione da 7 metri
7 meters high pressure hose

CARATTERISTICHE
FEATURES

A VAPORE
STEAM

SWL
SECURITY WATER LEVEL

IMBALLAGGIO / *PACKAGING*

120x74x104 cm

175 kg

CARATTERISTICHE / *FEATURES*

Codice Code	3.023.54.001				
Pressione vapore *Steam pressure*	**Bar 9.50 - 10.50**	Capacità caldaia *Heater capacity*	**14 lt**	Alimentazione elettrica *Electric supply*	**220V 50 Hz**
Temperatura vapore in caldaia *Steam heater temperature*	**180° C**	Alimentazione caldaia *Heater supply*	**Gasolio Diesel**	Consumo elettrico *Electric consumption*	**500 Watt**
Temperatura vapore in uscita *Steam outgoing temperature*	**150° C**	Consumo gasolio *Diesel consumption*	**2.5 lt/h**	Capacità serbatoio detergente *Detergent tank capacity*	**10 lt**
Produttività vapore *Steam production*	**42 KG/h**	Capacità serbatoio carburante *Diesel fuel tank capacity*	**45 lt**	Capacità serbatoio anticalcare *Descaling chemical tank capacity*	**1 lt**

Usi consigliati / *Suggested usage*

Lavorazioni meccaniche, industrie che fanno utilizzo di resine e colle, lavorazione di metalli preziosi, settore alimentare, industrie dedite alla lavorazione delle carni, cucine industriali, autolavaggi che non dispongono di depuratori di acque reflue, quindi non possono usare molta acqua, pulizia di monumenti, manutenzione di ambienti pubblici, rimozione graffiti, rimozione chewing gum.

Mechanical manufactoring that use resing or glues, processing precious metals, food industry, meat processing, industrial kitchens, carwashes that don't have purification of wastewater, so they can't use a lot of water, maintenance of public spaces, cleaning of monuments, removing graffiti, chewing gum removal.

Mazzoni S.r.l. - Via Prati Vecchi 5 - 42025 Cavriago (RE) - Italy | www.e-mazzoni.it | info@e-mazzoni.it

HEAVY DUTY

MACCHINA A VAPORE / STEAM LINE

ST 4000 VAPOR

1 Controlli di regolazione umidità vapore
Thermostat for water temperature regulation

2 Spie controllo tensione e riserva gasolio, spie mancanza acqua e detergente
Warning lights for voltage and fuel reserve, water and detergent leack

3 Ventilatore con motore indipendente
Fan with independent motor

4 Pompa gasolio antigrippaggio
Anti-seizure diesel pump

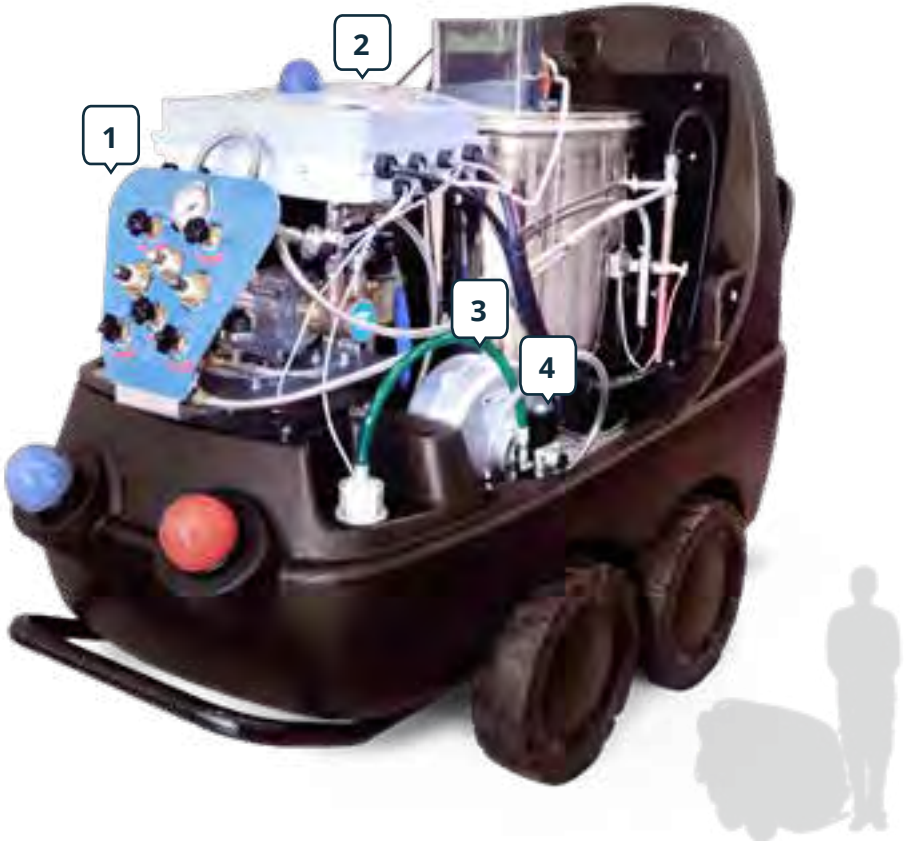

DETTAGLI
DETAILS

1 Regolazione portata vapore
Adjustable steam flow

2 Manometro
Pressure gauge

3 Uscita vapore
Steam output

4 Uscita Detergente
Detergent Output

5 Regolazione portata acqua calda
Adjustable Hot water flow

6 Regolazione detergente
Adjustable Detergent Flow

Quadro elettrico
Electrical box

ACCESSORI OPZIONALI / *OPTIONAL ACCESSORIES*

9.RIP401

Pistola 20 cm a 2 uscite vapore e detergente 7 mt tubi alta pressione.

Gun 20 cm: 2 outputs steam and detergent 7 mt high pressure hose

9.RIP402

Pistola 50 cm a 2 uscite vapore e detergente 7 mt tubi alta pressione.

Gun 70 cm: 2 outputs steam and detergent 7 mt high pressure hose

9.RIP403

Pistola 130 cm a 2 uscite vapore e detergente 7 mt tubi alta pressione.

Gun 130 cm: 2 outputs steam and detergent 7 mt high pressure hose

3.022.12.008
Lancia
Lance

9.RIP5171
Spazzola in PVC
PVC bristles brush

9.RIP5172
Spazzola in bronzo
Bronze bristles brush

9.RIP5174
Spazzola in crine
Horsehair bristles brush

9.RIP5173
Spazzola in acciaio
Steel bristles brush

AVVOLGITUBO
HOSE REELS
80

TUBI ALTA PRESSIONE
HIGH PRESSURE HOSES
81

PISTOLE E LANCE
GUNS AND LANCES
82

ACCESSORI
ACCESSORIES

KIT SABBIATURA
SANDBLASTING KIT
85

UGELLI ALTA PRESSIONE
HIGH PRESSURE NOZZLES
86

FILTRI
FILTERS
87

CAMINI
CHIMNEYS
87

ACCESSORI / *ACCESSORIES*

AVVOLGITUBO COMPLETO DI STAFFE E TUBO DI COLLEGAMENTO ALLA MACCHINA
HOSE REEL WITH CONNECTION HOSE TO THE MACHINE

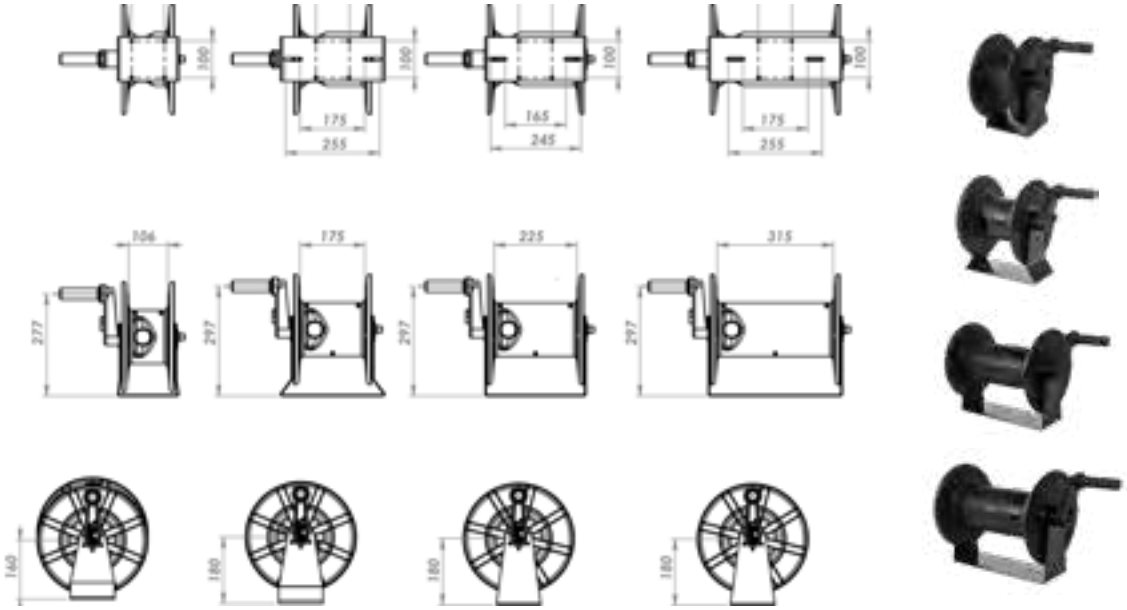

Codice *Code*	Posizione *Position*	Tubo *Hose*	Descrizione *Description*
3.048.04.004-1	1	Max 40mt	AVVOLGITUBO */ HOSE REEL - L4 G3\8MM 250B-1603C 40m3\8 3/8"M-M*
3.048.04.014-1	2	Max 30mt	AVVOLGITUBO */ HOSE REEL L2 STANDARD 3/8"M-M*
3.048.04.006-1	3	Max 20mt	AVVOLGITUBO */ HOSE REEL L2 STANDARD 3/8"M-M*
3.048.04.007-1	4	Max 10mt	AVVOLGITUBO */ HOSE REEL L1 STANDARD 3/8"M-M*

AVVOLGITUBO COMPLETO DI STAFFE E TUBO DI COLLEGAMENTO ALLA MACCHINA
HOSE REEL WITH CONNECTION HOSE TO THE MACHINE

Codice *Code*	Lunghezza *Lenght*	Attacchi *Connection*		K2000 - KB2000	KB4000/25 K5000/K5050 - K6000	KC5000 - 6000	KC/KX 3000-3005-3050 4000-4005-4050	PH2000	PH3025/3060 - PH4000	W4000/6000	MH3001/3061/4000	WX
* 2.071.04.002	10/20 mt.	IN M22x1.5(F)	OUT 3/8" M	✖								
2.071.04.004	10/20 mt.	IN M22x1.5(F)	OUT 3/8" M					✖				
2.071.04.007	30/40 mt.	IN M22x1.5(F)	OUT 3/8" M							✖		
2.071.04.005	10/20mt.	IN M22x1.5(F)	OUT 3/8" M		✖							
2.071.04.018	30/40mt.	IN M22x1.5(F)	OUT 3/8" M		✖							
* 2.071.04.006	10/20 mt.	IN M22x1.5(F)	OUT 3/8" M				✖					
2.071.04.009	10/20 mt.	IN M22x1.5(F)	OUT 3/8" M						✖			
2.071.04.008	10/20 mt.	IN M22x1.5(F)	OUT 3/8" M			✖						
2.071.04.012	30/40 mt.	IN M22x1.5(F)	OUT 3/8" M						✖			
2.071.04.013	10/20 mt.	IN M22x1.5(F)	OUT 3/8" M								✖	
2.071.04.016	30/40 mt.	IN M22x1.5(F)	OUT 3/8" M									✖

* Per poter montare l'avvolgitubo è necessario montare il manico in metallo */ To install the hose reel on those models is needed the metal handle.*

Mazzoni S.r.l. - Via Prati Vecchi 5 - 42025 Cavriago (RE) - Italy | www.e-mazzoni.it | info@e-mazzoni.it

ACCESSORI / *ACCESSORIES*

KIT MANICO (NECESSARIO PER MONTARE L'AVVOLGITUBO SU "K" E "KC")
HANDLE KIT (NECESSARY TO FIT THE HOSE REEL ON "K" AND "KC")

Codice *Code*	Descrizione *Description*	K2000 KB2000	KB4000-KB4025 K5000/K5050 /K6000	KC3000/50 KKC3005	KC4000/50 KC4005/55	PH2000	PH3025/60 - PH4000	W4000/6000	MH3001/3061/4000
9.035.04.001	manico inox / *stainless steel handle*	✖		✖	✖				
9.035.04.003	manico ferro / *steel handle*	✖		✖	✖				

TUBI AD ALTA PRESSIONE
HIGH PRESSURE HOSES

Codice *Code*	Descrizione *Description*		Attacchi *Connections*	K1000	K2000 / KB2000 / KB3001 PH1000 / PH2000	KC/KX3000-3005-3050 KM300 / KM 350 KS300 / KSF300 MH3001 / MH3061 PH3025 / PH3040	KC/KX4000-4005 / KM400 / KB4000 KD4000 / KS400 / KSF400 PH3060 / PH4000/MH4000 WSF4000 / W4000 / WX4000	KC/KX4050-4055 | K/KC5000 K/KC5050-6000 | K7000-8000-9000 KS450-500 | KSF500-600 W/WX5000-6000 WD5025-6050 | WD 21/400 WSF4050-5000-6000
* 2.006.12.002	hobby 1/4''	6 mt.	M22 x 1,5 - F	✖				
2.006.12.003	hobby 1/4''	6 mt.	M22 x 1,5 - M/F	✖				
2.006.24.041	R1 - 1/4''	8 mt.	M22x1,5 – FØ14 G3/8-M		✖			
2.006.24.039	R1 - 5/16	10 mt.	M22x1,5 – FØ14 G3/8-M			✖		
2.006.24.069	R2 - 5/16	10MT	M22x1,5 – FØ14 G3/8-M				✖	
2.006.24.071	R2 - 5/16	20MT	M22x1,5 – FØ14 G3/8-M				✖	
2.006.24.038	R2 - 3/8	10 mt.	M22x1,5 – FØ14 G3/8-M					✖
2.006.24.045	R2 - 3/8	20 mt.	M22x1,5 – FØ14 G3/8-M					✖

* Solo per riparazione / *Only for service*

TESTINE E PROTEZIONE UGELLO
HEADS AND NOZZLE PROTECTIONS

1.046.02.005
Protezione ugello in gomma
Plastic nozzle protection

1.046.02.015
Protezione testina regolabile in gomma
Adjustable nozzle protection in plastic

3.005.02.012
Testina regolabile 1/4" NPT
Adjustable head 1/4" NPT

3.005.02.002
Testina 4 funzioni
4 functions head

ACCESSORI / *ACCESSORIES*

PISTOLE / *GUNS*

	Codice *Code*	Descrizione *Description*			K1000 K2000 / KB2000 / KB3001	KC/KX3000-3005-3050 4000-4005-4050 KB4000-4025 KD4000 / KC5000-5050-6000 K7000-8000-9000 MH3001-3061-4000	PH1000	PH2000	PH3025-3040-3060 - 4000 W/WX/WSF4000 4050-5000-6000 WD5025-6050-21/400 KS/KSF300-400-500-600 KM300-350-400
	3.018.02.001	Pistola M22 / *M22 Gun* (M 22 x 1,5 - F ø14)	120 Bar 15 l/*min*		✖				
	3.004.12.018	Pistola Hobby (senza ugello) *Hobby Trigger Gun (without nozzle)*			✖				
	3.004.32.001	IN - 3/8'' GAS Pistola Professionale *Professional Trigger Gun*				✖			
	3.004.32.005							✖	

LANCE / *LANCES*

	Codice *Code*	Descrizione *Description*			K1000 K2000 / KB2000 / KB3001	KC/KX3000-3005-3050 4000-4005-4050 KB4000-4025 KD4000 / KC5000-5050-6000 K7000-8000-9000 MH3001-3061-4000	PH1000	PH2000	PH3025-3040-3060 - 4000 W/WX/WSF4000 4050-5000-6000 WD5025-6050-21/400 KS/KSF300-400-500-600 KM300-350-400
	3.022.12.007	700 mm	IN 1/4"GAS - M	OUT 1/4"NPT-F		✖			✖
	3.022.12.008	900 mm				✖			✖
	3.022.12.009	1200 mm				✖			✖
	3.022.12.010	1500 mm				✖			✖
	3.022.12.011	1700 mm				✖			✖
	3.022.12.012	2000 mm				✖			✖
	3.022.12.034	700 mm	M 22X1.5 M						✖
	3.020.22.021	500 mm	M22x1.5 mm	●		✖		✖	
	3.020.22.043	700 mm	M22x1.5 mm	●		✖		✖	
	3.022.02.018	500 mm	baionetta *bayonet*	●	✖				
	3.020.22.001	500 mm	M22 x1,5 mm	●		✖			
	3.020.22.034	500 mm	M22 x1,5 mm	●		✖	✖		

● Testina 4 funzioni / *4 functions head* ● Testina regolabile / *Adjustable nozzle*

LANCE CON UGELLO ROTANTE *TURBO NOZZLE LANCES*

	Codice *Code*	Descrizione *Description*			K1000	K2000 / KB2000	KC3000 / KC3005 MH3001	KC3050 PH3025 MH3061	PH3060 MH3061	KC4000-KC4005 / KB4000 MH4000 / PH4000 / W4000	KC4050 W4050	K-KC5000 - W/WSF5000	K-KC5050 - W5050	K-KC6000 - W/WSF6000	PH1000	PH2000
	3.020.02.008	plastica *plastic*	baionetta *bayonet*		✖											
	3.020.22.036	inox /s.steel	Ø30	M22 x 1,5 (M)	✖										✖	
	3.020.22.030	inox /s.steel	Ø40	M22 x 1,5 (M)		✖	✖									✖
	3.020.22.033	inox /s.steel	Ø45	M22 x 1,5 (M)				✖								
	3.020.22.032	inox /s.steel	Ø50	M22 x 1,5 (M)						✖						
	3.020.22.061	inox /s.steel	Ø55	M22 x 1,5 (M)					✖							
	3.020.22.055	inox /s.steel	Ø65	M22 x 1,5 (M)								✖				
	3.020.22.062	inox /s.steel	Ø70	M22 x 1,5 (M)								✖				
	3.020.22.056	inox /s.steel	Ø75	M22 x 1,5 (M)							✖					
	3.020.22.053	inox /s.steel	Ø80	M22 x 1,5 (M)									✖			
	3.020.22.060	inox /s.steel	Ø100	M22 x 1,5 (M)										✖		

ACCESSORI / *ACCESSORIES*

KIT SABBIATURE / *SANDBLASTING KIT*

Codice *Code*	Descrizione *Description*	Attacchi *Connections*	KB4025	K2000 / KB2000	KC3000 / KC3005 MH3001	KC3050 PH/WSF 3025 / MH3061	PH3060 / MH3061	KC4000-KC4005 / KB4000 MH4000 / PH4000 / W4000	K-KC5000 - W/WSF5000	K-KC6000 - K8000- K9000 - W/WSF6000 -W15-400	PH1000	PH2000
3.020.22.038	ugello widia 1,40 / *nozzle*	M22 x 1,5 (M)		✖	✖	✖						✖
3.020.22.024	ugello widia 1,50 / *nozzle*	M22 x 1,5 (M)	✖				✖	✖				
3.020.22.022	ugello widia 1,70 / *nozzle*	M22 x 1,5 (M)							✖			
3.020.22.066	500 bar senza ugello / *without nozzle*	M22 x 1,5 (M)								✖		
SABBIA 0,06	SACCO / *SACK (25 KG.)*			✖	✖	✖	✖	✖	✖	✖		✖
SABBIA 0,1	SACCO / *SACK (25 KG.)*			✖	✖	✖	✖	✖	✖	✖		✖
SABBIA 0,3	SACCO / *SACK (25 KG.)*			✖	✖	✖	✖	✖	✖	✖		✖
1.031.42.001	Ugello sinterizzato / *sinterized nozzle*			✖	✖	✖	✖	✖	✖	✖		✖

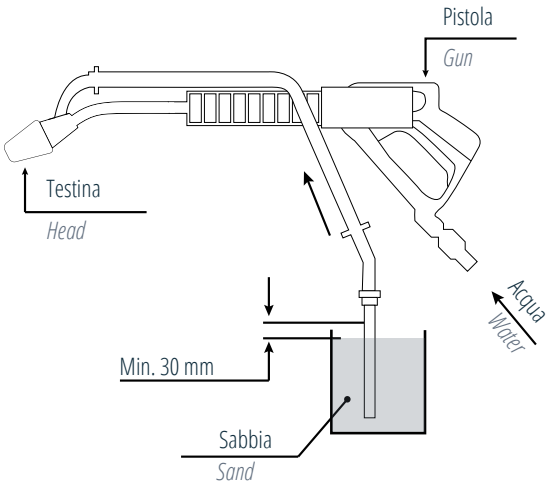

CARATTERISTICHE TECNICHE
TECHNICAL FEATURES

Pressione / *Pressure - Bar*	130 ÷ 200
Portata / *Flow rate - Lt./min*	15 ÷ 40
Consumo sabbia / *Sand requirement - Kg/h*	210 ÷ 390

NOTE D'IMPIEGO
APPLICATION NOTES

Ø GRANO / *ø GRAIN*	TIPO DI SABBIA / *TYPE OF SAND*	IMPIEGO / *APPLICATION*
0 ÷ 0.5	**QUARZO QUARTZ**	**SABBIATURA LEGGERA LIGHT SANDBLASTING**
0.5 ÷ 0.9	**QUARZO QUARTZ**	**SABBIATURA STANDARD STANDARD SANDBLASTING**
0.9 ÷ 1.4	**QUARZO QUARTZ**	**SABBIATURA FORTE HEAVY SANDBLASTING**

Usare sabbia asciutta e setacciata
Use dry sifed sand

ACCESSORI / *ACCESSORIES*

UGELLI AD ALTA PRESSIONE
HIGH PRESSURE NOZZLES

Codice *Code*	Descrizione *Description*		Attacchi *Connections*	K1000	K2000 / KB2000	KC3000 / KC3005 MH3001	KC3050 PH3025 MH3061	PH3060 MH3061	KC4000-KC4005 / KB4000 MH4000 / PH4000 / W4000	KC4050 W/WSF4050	K-KC5000 - W/WSF5000	K-KC5050 - W/WSF5050	K-KC6000 - W/WSF6000	PH1000	PH2000
1.031.12.008	inox /s.steel	ø 1,3 mm		✖										✖	
1.031.12.010	inox /s.steel	ø 1,4 mm			✖										
4.027.02.028	inox /s.steel	1504	1/4"NPT			✖									✖
4.027.02.029	inox /s.steel	2504	1/4" NPT			✖									
4.027.02.034	inox /s.steel	15045	1/4" NPT				✖								
4.027.02.035	inox /s.steel	25045	1/4" NPT				✖								
4.027.02.007	inox /s.steel	1505	1/4" NPT						✖						
4.027.02.001	inox /s.steel	2505	1/4" NPT						✖						
4.027.02.040	inox /s.steel	15055	1/4" NPT					✖							
4.027.02.005	inox /s.steel	25055	1/4" NPT					✖							
4.027.02.050	inox /s.steel	15065	1/4" NPT								✖				
4.027.02.051	inox /s.steel	25065	1/4" NPT								✖				
4.027.02.056	inox /s.steel	1507	1/4" NPT								✖				
4.027.02.057	inox /s.steel	2507	1/4" NPT								✖				
4.027.02.070	inox /s.steel	15075	1/4" NPT							✖					
4.027.02.071	inox /s.steel	25075	1/4" NPT							✖					
4.027.02.073	inox /s.steel	1508	1/4" NPT									✖			
4.027.02.074	inox /s.steel	2508	1/4" NPT									✖			
4.027.02.080	inox /s.steel	1510	1/4" NPT										✖		

Note importanti
Important notes

Tutti gli ugelli sono forniti con tolleranza di +/- 4% sui dati riportati in tabella.
I dati riportati nella presente tabella indicano la prestazione dell'ugello con acqua a 21°C.
Potrebbero esserci variazioni dovute a temperatura, viscosità e additivi.

Nozzles supplied may have +- 4% tolerance on data indicated in the chart.
Capacity figures shown are representative of performance with water at 70°F.
There may be variations due to temperature, viscosity and additives.

ACCESSORI / *ACCESSORIES*

RACCORDI IN ENTRATA
QUICK RELEASE COUPLINGS AND FITTINGS

	Codice *Code*	Descrizione *Description*	K1000	K2000 / KB2000	KC3000-5 KC3050 KC4000 / KC4050	KB4000 / KB4025	K5000 / 5050 / 6000	KC5000 / 5050 / 6000	PH1000 / 2000	MH3001 / 3061 / 4000	WSF4000/4050 WSF5000 WSF6000	W4000 / 4050 / 5000 W6000
	3.012.12.001	INNESTO RAPIDO PLASTICA 1/2" *PLASTIC QUICK CONNECTION 1/2"*	✖	✖	✖	✖	✖	✖	✖	✖	✖	
	3.012.12.010	INNESTO RAPIDO PLASTICA 3/4" *PLASTIC QUICK CONNECTION 3/4"*										✖
	9.028.02.001	RIDUZIONE ASPIRAZIONE 3/4"G PER "W" *INTAKE REDUCTION 3/4"g FOR "W" MODELS*										✖

FILTRI
FILTERS

	Codice *Code*	Descrizione *Description*	K1000	K2000 / KB2000	KC3000-5 KC3050-5 / KC3060 KC4000-5 / KC4050-5	KB4000 / KB4025	K5000 / 5050 / 6000	KC5000 / 5050 / 6000	PH1000 / 2000	MH3001 / 3061 / 4000	WSF5025 / 3060 / 40000 WSF4050 / 5000 / 5025/ WSF5050 / 6000	W4000 /4050 / 5000 W5050 / 6000
	3.032.04.007	FILTRO ESTERNO CON RETE E SALI *EXTERNAL FILTER WITH IMPURITY NET AND SALT 3/4"GAS*	✖	✖	✖	✖	✖	✖	✖	✖	✖	✖
	3.032.04.002	FILTRO ESTERNO CON RETE E SALI *EXTERNAL FILTER WITH IMPURITY NET AND SALT 3/4"GAS*						✖	✖	✖	✖	✖

CAMINI
CHIMNEYS

	Codice *Code*	Lunghezza *Lenght*			PH1000	PH2000	PH3025	PH3040	PH3060	PH4000	W/WSF4000	W4050	W5025	W/WSF5050	W/WSF6000	MH3001	MH3061/4000
	1.018.02.006	190 mm	Wind protection	103 x 55	✖	✖											
	1.018.02.008	230 mm	Wind protection	138 x 54			✖	✖	✖	✖	✖	✖	✖	✖	✖	✖	✖
	3.037.02.006	240mm	Venturi	Ø 197											✖		
	3.037.02.002	416 mm	Venturi	Ø 123			✖	✖	✖	✖	✖	✖	✖	✖	✖	✖	✖
	3.037.02.005	430 mm	Venturi	Ø 120	✖	✖											
	3.037.02.007	375 mm	Wind protection	Ø 197											✖		

CONDIZIONI DI VENDITA
CONDITIONS OF SALES

Condizioni di vendita

1) **Ordini**. Mentre l'ordine sottoscritto dal cliente è vincolante per il medesimo, la mazzoni s.R.L. Si riserva la facoltà di non accettarlo, dandone comunicazione scritta al cliente entro 3 giorni dal ricevimento dell'ordine. Gli ordini raccolti tramite agenti, rappresentanti o incaricati della mazzoni s.R.L. Sono sempre subordinati all'insindacabile giudizio della mazzoni s.R.L. Stessa. Di conseguenza, i suddetti ordini potranno considerarsi impegnativi solamente a seguito di una conferma d'ordine scritta della mazzoni s.R.L.

2) **Prezzi**. Salvo espressa deroga, da evidenziare in ordine, i prezzi esposti si intendono per pagamento in contanti, al netto dell'iva di legge, e di eventuali spese per tasse o imposte da considerare a carico del cliente anche se applicate in corso di contratto. I prezzi possono essere oggetto in qualsiasi momento di variazioni da parte della mazzoni s.R.L.

3) **Consegna**. Il termine di consegna espressamente indicato nell'ordine e stabilito alla conclusione del contratto è inteso come termine di spedizione della merce dalla fabbrica. La data di spedizione si intende approssimativa e non vincolante per il venditore in particolare, per ritardi dovuti a cause di forza maggiore. Nel caso in cui mazzoni s.R.L. Non sia in condizione di rispettare la data di spedizione provvederà a darne comunicazione al cliente. Eventuali ritardi nella evasione degli ordini non danno diritto all'acquirente a indennizzi, penali o altri diritti.

4) **Trasporto**. Salvo espressa deroga da evidenziare in ordine, la merce si intende resa franco stabilimento. I costi di trasporto e assicurazione non sono inclusi nei prezzi del presente listino. Ogni costo e rischio derivante dal trasporto della merce da mazzoni s.R.L. Al deposito del cliente è a carico di quest'ultimo. Per le merci trasportate da un corriere i reclami per materiali danneggiati o smarriti possono essere presi in considerazione solo quando sono registrati sul documento del corriere. Prima di firmare il documento del corriere controllare quindi se ci sono danni, controllare il numero dei colli ricevuti e registrare qualsiasi danno o discrepanza sul documento del corriere. Dopo la firma del documento del corriere: controllare tutto il materiale confrontandolo con quello indicato sul documento di trasporto allegato; se necessario telefonare al n. 0522 575156 Per la copia del documento di trasporto; notificare alla mail : info@e-mazzoni.It qualsiasi danno o discrepanza. Danni e discrepanze possono essere presi in considerazione solo se riportati a mezzo fax o per iscritto entro 2 giorni lavorativi. Per favore aggiungere una copia del nostro documento di trasporto e il vostro nome.

5) **Reclami e contestazioni**: l'acquirente ha l'obbligo di controllare la merce immediatamente dopo averla ricevuta. Trascorsi 8 (otto) giorni dall'arrivo al destinatario, la merce si intende pienamente accettata. Eventuali reclami riguardanti la qualità della merce, sotto pena di decadenza, devono essere inviati per iscritto, mediante mail a info@e-mazzoni.It entro 8 (otto) giorni dalla data del ricevimento della merce stessa. Nel caso si tratti di difetti del funzionamento, accertabili solamente mediante utilizzo del prodotto, i termini per inoltrare il reclamo scritto sono di 30 (trenta) giorni dalla data di ricevimento della merce (fa fede il documento di trasporto). Qualora il reclamo venga considerato valido, mazzoni s.R.L. È tenuta solamente alla pura e semplice sostituzione o riparazione della parte , mentre è esclusa ogni altra forma di indennizzo e spesi di trasporto.. I reclami per eventuali ritardi o danni imputabili al trasporto, devono essere rivolti al vettore, all'atto della consegna della merce, elevando riserva scritta sullo stesso documento di trasporto che deve essere poi trasmesso urgentemente, in copia, a mazzoni s.R.L.

6) **Resi**: non si accetta merce di ritorno senza preventiva autorizzazione scritta della mazzoni s.R.L. Sul documento di trasporto di restituzione deve essere sempre indicato in modo esaustivo il motivo del reso. In caso di errore in sede di ordinazione, il materiale potrà essere restituito in porto franco, e a rischio del compratore, solo se perfettamente integro, imballato e non utilizzato. In ogni caso l'accredito sarà effettuato con una decurtazione del 7% sul prezzo netto esposto in fattura. Gli spedizionieri e i trasportatori della mazzoni s.R.L. Non sono autorizzati al ritiro della merce ne, tanto meno al riconoscimento dei reclami.

7) **Garanzia**. Salvo espressa deroga, i prodotti mazzoni sono garantiti per la durata di mesi 12 decorrenti dalla data di consegna del prodotto da parte nostra o da parte dei nostri rivenditori. La garanzia consiste nella sostituzione gratuita delle parti che risultino difettose per vizio o evizione del prodotto. Mazzoni non risponde di difetti derivanti da installazione o da uso non conforme alle istruzioni e alle regole dell'arte, da cause naturali ad essa non imputabili, da danneggiamento dovuto ad atti vandalici, a calamità naturali, ad atti di guerra, normale deterioramento, inesperienza o incompetenza nell'uso o applicazione. La garanzia non si estende infine ai difetti dovuti a manomissioni, riparazioni o modifiche effettuate da ditte non autorizzate. Mazzoni si riserva espressamente la facoltà di esaminare e valutare la natura del difetto e di imputare al Cliente i costi relativi all'intervento di ripristino, nel caso in cui il difetto abbia origine da una delle cause previste dai
commi precedenti. (vedere libretto uso e manutenzione). Il trasporto delle parti da riparare o sostituire sono a carico del compratore. Per le parti non construite dalla Mazzoni, la garanzia é limitata a quanto riconosciuto dai suoi fornitori.

8) **Installazione e collaudo**. L'installazione delle macchine e componenti commercializzate dalla Mazzoni s.r.l. ed i relativi allacciamenti elettrici ed idraulici sono a carico dell'Acquirente. L'eventuale intervento di un tecnico qualificato della Mazzoni s.r.l. dovrà essere pattuito al momento del ordine, per il collaudo di primo avviamento, verrà fatturato a parte.

9) **Responsabilita**'. La responsabilità della Mazzoni s.r.l. sul prodotto è quella prevista dalla normativa internazionale in vigore. Mazzoni s.r.l. non risponde per danni a persone o cose derivanti da uso improprio o installazione non rispondente alle norme, cattiva manutenzione, uso di carburanti non idonei, uso di energia elettrica non conforme agli standard, manomissioni o sabotaggio, o comunque non imputabili a difetti di progettazione o fabbricazione del prodotto.

10) **Riservato dominio**. La nostra società si riserva la proprietà degli apparecchi venduti sino all'integrale pagamento del prezzo. Il mancato pagamento anche di una sola rata non inferiore all'ottava parte del prezzo, provocherà l'immediata risoluzione del contratto e le rate pagate resteranno acquisite dalla venditrice a titolo di indennità, salvo risarcimento di maggiori danni. Resta inteso che salvo autorizzazione scritta della Mazzoni s.r.l. il bene dovrà rimanere sino all'integrale pagamento, nel luogo di consegna.

11) **Pagamenti**. Il pagamento delle fatture di vendita deve, salvo deroga espressa, essere effettuato dal Cliente presso la sede della Mazzoni s.r.l.. Salvo patto contrario, in assenza di diversa forma di pagamento avvenuto e concordato, Mazzoni s.r.l. è autorizzata dalla sottoscrizione dell'ordinazione, ad emettere tratte o ricevute bancarie. Il mancato pagamento di tali titoli obbliga il Cliente ad effettuare l'intero pagamento presso la sede della Mazzoni s.r.l.. Ogni intermediario può impegnare la Mazzoni s.r.l. esclusivamente nei limiti fissati dal proprio mandato, che il committente ha l'obbligo di verificare prima di compiere qualsiasi atto. In caso di ritardo di pagamento rispetto ai termini fissati dall'ordinazione o dal contratto, Mazzoni applicherà gli interessi di mora nella misura del T.U.S maggiorato del 4%

12) **Riserva di proprieta**. I beni oggetto della vendita rimangono di esclusiva proprieta della venditrice fino al totale pagamento del prezzo pattuito come previsto dall'art. 1523 del codice civile.

13) **Caratteristiche**. Le caratteristiche tecniche indicate nel presente listino non vincolano il costruttore. Mazzoni si riserva di apportare ai prodotti le modifiche che ritiene opportune e senza diritto a reclami o pretese da parte dell'acquirente.

14) **Clausola compromissoria**. Ogni qualsiasi controversia nascente dall'interpretazione o dall'esecuzione del contratto ove non risolvibile in via amichevole o di arbitrato, sarà devoluta alla competenza del Foro di Reggio Emilia.

15) **Prezzo online** Per quanto riguarda i siti web e piattaforme web (es. Ebay, Alibaba, Amazon ecc), il prezzo visibile online deve essere non inferiore al prezzo di listino comunicato dalla azienda. Anche per quanto riguarda le promozioni online, il prezzo scontato non deve essere inferiore al prezzo di listino. L'inserimento dei prezzi online deve essere
comunicato alla casa costruttrice, a titolo informativo, entro 5 giorni dall'inserimento.

16) **PREZZO DI VENDITA**
Il prezzo di vendita effettivo all'utente finale, non deve essere inferiore al prezzo di listino scontato del 15%.

Conditions of sales

1) **Orders**. While the order undersigned by the client is binding, Mazzoni its reserves the faculty to non accept it, giving written communication to the client within 3 days from the reception of the order. The orders taken through Mazzoni s.r.l. agents, representatives or salesmen are always subject to the unobjectionable discretion of the same Mazzoni s.r.l. Consequently, the above-mentioned orders shall be considered binding onlyafter a written confirmation of the order is drawn up by Mazzoni s.r.l.
2) **Prices**. Prices are intended for cash payment, without V.A.T. and possible expenses for taxes and duties always and entirely paid by the Buyer even if applied during the performance of the contract. The prices may be subject at any time to variations on the part of Mazzoni.
3) **Delivery**. The delivery term expressly indicated in the order and set at the closing of the contract is understood as terms of shipment of the goods from the factory. The date of shipment is understood as approximate ad is not binding with respect to the Vendor, in particular, for delays caused by acts of God. If the company Mazzoni s.r.l. is not in condition to respect it, it will give communication to the client. Any delays in the processing of orders do not give rise to the Purchaser's right to compensation, penalties or other rights.
4) **Transport**. Ex-works, packaging included. Transport and insurance costs are not included in the price list. Every cost and risk deriving from the transport of the goods from Mazzoni to the customer's warehouse is born by the latter. For goods shipped by carrier: claims for damaged or missing goods can only be investigated when recorded on carrier's note. Before signing carrier's note check for any damage; check number of packages received and record any damages or discrepancies on the carrier's note. After signing carrier's note: check all items against enclosed delivery note; Telephone: (+39 0522 575156) for copy of delivery note if necessary; notify us by e-mail : info@e-mazzoni.it of any damages or discrepancies. Damages and discrepancies can only be investigated if reported by e-mail info@e-mazzoni.it , writing within 2 working days. Please include a copy of our delivery note and your name.
5) **Claims and complaints** - The buyer is responsible for checking the goods immediately after having received them. The goods will be considered fully accepted after 8 (eight) days from their arrival to destination. Any claims related to the quality of the goods, under penalty of lapse, must be sent in writing to e-mail info@emazzoni.it to Mazzoni s.r.l., within 8 (eight) days from the date of acceptance of the same goods. In case of claims related to running defects, and which can be verified only by operating the product, the conditions for presenting the written claim are within 30 (thirty) days from the date of acceptance of the goods (the document of shipment will bear witness). In case the claim is accepted as valid, Mazzoni s.r.l. will be responsible solely for replacing or repairing the parts, while any other form of indemnity and tranport costs are excluded. Claims for any delays or damages caused by the shipping must be addressed to the carrier, upon delivery of the goods, making a written reserve on the same document of shipment which must then be notified immediately, in copy, to Mazzoni s.r.l.
6) **Reshipment of goods**. Mazzoni S.r.l. does not accept the return of goods without its previous preventive and written authorization. On the document of transport for the return it has always to be mentioned in exhaustive way the reason of the return. In case of wrong order, goods can be returned without shipment charges and at the Buyer's risk only if perfectly complete, packed and not used. In any case will be effected a 7% reduction on net price shown on invoice.
7) **Guarantee**. Mazzoni's products are guaranteed for the duration of 12 months given off date of shipment. The guarantee consists in the free substitution of parts that result defectives. Mazzoni s.r.l. is not responsible of consequential defects by improper installation, incorrect use, vandal damages, natural catastrophes or action of war, normal deterioration, inexperience or incompetence in the use and application. The guarantee does not cover tampering defects, reparations or changes made by non-authorized firms. The company has the faculty to value the nature of the problem and to charge the intervention of restoration costs to the client, if the defect has origin from one of the causes foreseen before. (see user manual). The transport for the components to be repared or replaced are at charge of the buyer. For components not produced from Mazzoni warranty us limited to the one recognised from its suppliers.
8) **Installation and test** - Installation of the equipment and spare parts marketed by Mazzoni s.r.l. and the related electric and water hook-ups will be charged to the Buyer. Any operations on the part of a Mazzoni s.r.l. qualified technician for the equipment's initial running test, has to be discussed at the moment of the order and will be billed separately.
9) **Responsibility**. The responsibility of the product is the one foreseen by the international normative. Mazzoni is not responsible for damages to people or things originated from improper use or installation, bad maintenance, use of non fit fuels, use of electrical power, tampering or sabotage, or defects non attributable to the engineering or manufacturing to the product.
10) **Property**. Our company reserves the ownership of the products since the integral payment of the price. The goods will have to remain in the delivery place since the integral payment.
11) **Payment**. The payment of the invoices has to be effected to Mazzoni s.r.l. If not specified the company is authorized to issue draft or bank receipt. The non-payment of that forces the client to make the whole payment to Mazzoni s.r.l.. In case of delay of payment Mazzoni s.r.l. will apply the interests increased of 4%.
12) **Retention of title**. The object of the sale goods remain the exclusive property of the seller until full payment of the agreed price as required by art. 1523 of the Civil Code.
13) **Specifications**. Technical specifications indicated in the present pricelist are not binding on the manufacturer. Mazzoni s.r.l. reserves the right do make changes to the products that are considered as appropriate, without notice and without giving rise to the right to compensation or claims on the part of the purchaser.
14) **Arbitration cause**. Every controversy started from the interpretation or from the execution of the contract will be devolved to the competence of the Court of Reggio Emilia. 1
5) **Online price.** Regarding websites and web platforms (eg Ebay, Alibaba, Amazon etc.), the visible price online must be not less than the list price communicated by the company. Also with regard to online promotions, the discounted price must not be lower than the price list. The inclusion of prices online must be communicated to the manufacturer, for information, within 5 days of insertion.
16) **Selling price.** The actual selling price to the end user must not be less than price list minus 15% discount.

Mazzoni S.r.l.

Via Prati Vecchi, 5
42025 Cavriago (RE) - Italy
(+39) 0522 57.51.56 - 57.77.93
(+39) 0522 57.59.03 - 37.41.56
www.e-mazzoni.it *info@e-mazzoni.it*